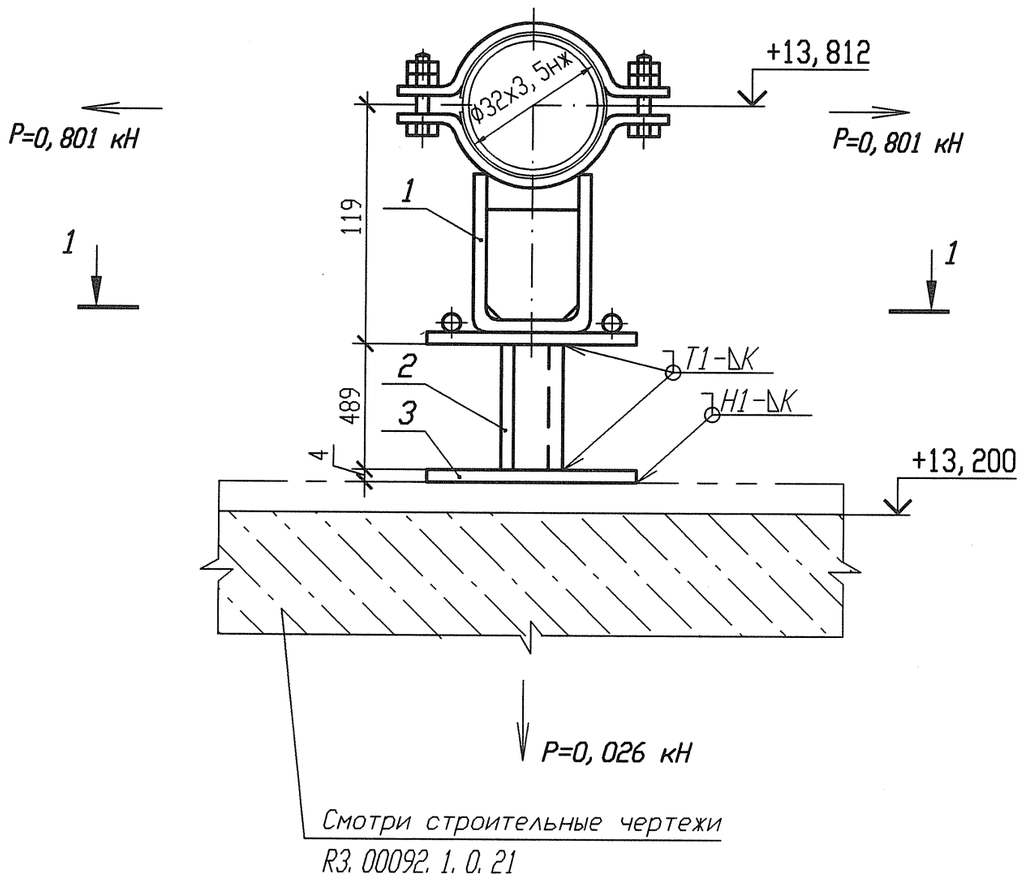

Спецификация деталей

Поз.	Обозначение	Наименование	Кол.	Материал	Масса, кг ед.	Масса, кг общ.	Приме-чание
1	18-517. 000-27	Опора 32	1	Сборный	2, 1382	2, 1382	
2	ГОСТ 8509-93	Уголок В 50х50х5 l=489	2	Ст 3 сп 5 ГОСТ 535-2005	1, 8435	3, 687	
3	ГОСТ 19903-74	Лист Б-ПН 4х100х100	1	Ст 3 сп 5-св ГОСТ 14637-89	0, 314	0, 314	
	ГОСТ 9467-75	Электроды		УОНИИ 13/45		-	
				Итого:		6, 1392	

Разрез 1-1

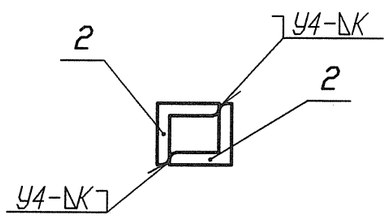

1 Привязку опоры смотри 3ТС40Z14.
2 Сварку производить по ГОСТ 5264-80.
3 Отметка трубопровода подлежит уточнению в соответствии с уклоном трубопровода.
4 Р - максимальная нагрузка на опору с учетом сейсмических воздействий.
5 Катет шва (К) принять по наименьшей толщине свариваемых деталей.
6 Изготовить один комплект.

Изм.	Кол. уч.	Лист	Nдок.	Подпись	Дата
Инж. 2к.		Сидоренко			17.05
Пров. инж. 2к.		Случевская			17.05
Пров. вед. инж.		Махотина			17.05
Нач. гр.		Хубрев			17.05
Н. контр.		Краснояров			25.05

АРХИВНЫЙ ЭКЗЕМПЛЯР

Инв. N подл. R3. 03733. 1. 0. 13
Лист 375

R3. TC10. 3012. 013. 01. 00. 252

Ростовская АЭС Блок 3

Реакторное отделение Герметичная часть	Стадия	Лист	Листов
Трубопроводы аварийной очистки воды I контура Рр больше 2. 2 МПа	Р	1	1
Опора скользящая направляющая 3ТС40У031	ОАО "НИАЭП" 2012		

Инв. N подл. | Подп. и дата | Взам. инв. N
R3. 03733. 1. 0. 13 | 18.10.05

Формат А3