

МОНТАЖНЫЕ ЭЛЕМЕНТЫ

ПОЗ	НАИМЕНОВАНИЕ	КОЛ	МАТЕРИАЛ	МАССА ЕД-ЦЫ, КГ
1	ТУ 14-3Р-197-2001 ТРУБА 14х2	4.028 М	08Х18Н10Т ТУ 14-3Р-197-2001	0.60
2	3ТС20Y066 ОПОРА НЕПОДВИЖНАЯ	1		-

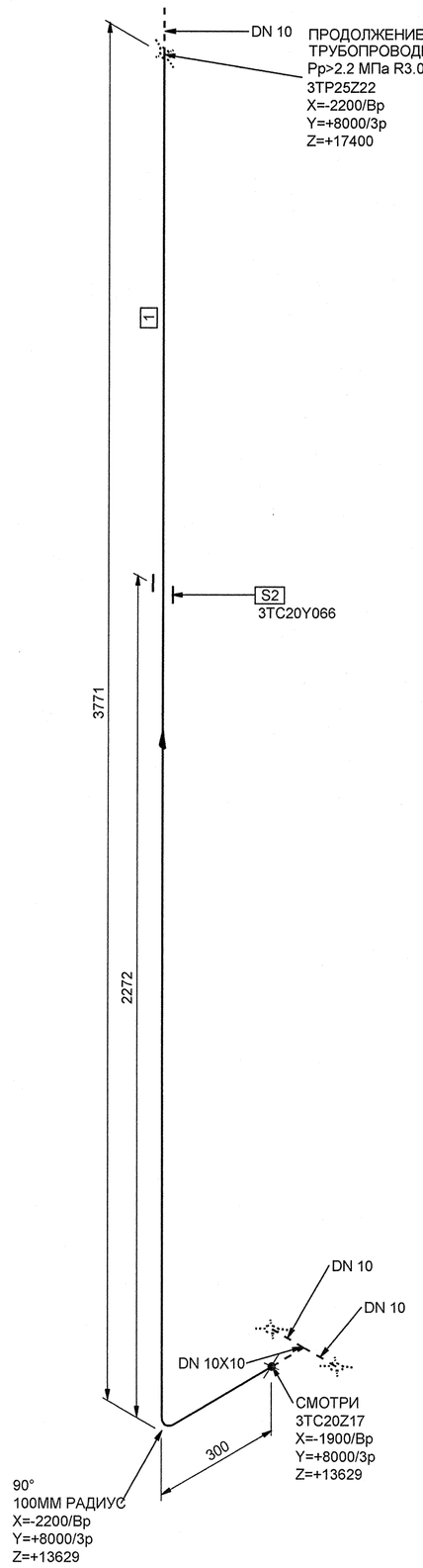

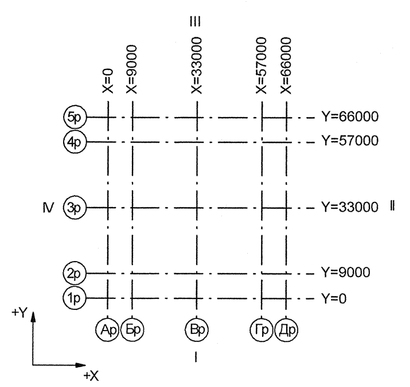

Номер трубопровода - II
Подведомственность - ПНАЭГ 7-008-89
Классификационное обозначение по НП-001-97 - 3Н
Группа по ПНАЭГ 7-008-89 - С
Класс безопасности по НП-001-97 - 3
Категория сейсмостойкости по НП-031-01 - II
Рабочие параметры: Рр= 17.64 МПа, tp=350°С
Параметры гидроиспытания: Рг=24.50 МПа, t не менее 5°С
Среда- Дренажи
Газовые сдувки

3TG11Z01_01		3	DN 100	Z+ 2700 X+ 175 Y- 2775	3TG11W01/N1				S8 3TG11Y01/PT-997				3TG11J01/ТГ-235
Код блока	Трубопроводы проектируемые	Позиция детали	Условный проход	Координаты элементов в здании	Код оборудования/ Номер патрубка	Шов заводской	Шов монтажный	Резьбовое соединение	Позиция опоры Код опоры / код проходки	Направление среды	Переход	Штуцер	Код герметичной проходки/ код проходки

Инв. N подл. R3.03733.1.0.13 | Подп. и дата | Взам. инв. N | ДОПОЛНИТЕЛЬНЫЕ ПОДПИСИ | ДОПОЛНИТЕЛЬНЫЕ ПОДПИСИ

АРХИВНЫЙ ЭКЗЕМПЛЯР

Изм.	Кол.уч.	Лист	№ док.	Подпись	Дата
Инж. 2к.		Сидоренко			11.05
Пров. инж. 2к.		Случевская			11.05
Пров.вед.инж.		Махотина			11.05
Нач. гр.		Жубрев			11.05
Н.контр.		Краснояров			25.05

Инв. № подл. R3.03733.1.0.13
Лист 75

R3.TC10.3072.013.01.00.045

Ростовская АЭС Блок 3

Реакторное отделение
Герметичная часть
Трубопроводы байпасной очистки воды I контура
Рр больше 2.2 МПа

Стадия	Лист	Листов
Р	1	1

Изометрический чертеж
3TC20Z19

ОАО "НИАЭП" 2012

Формат А1