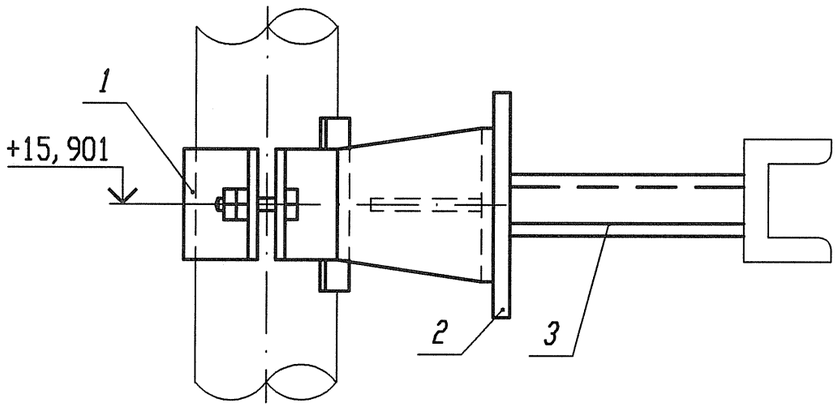

Разрез 1-1

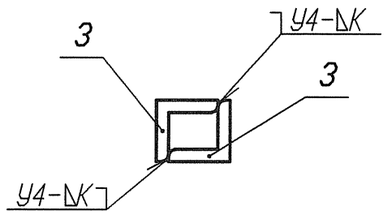

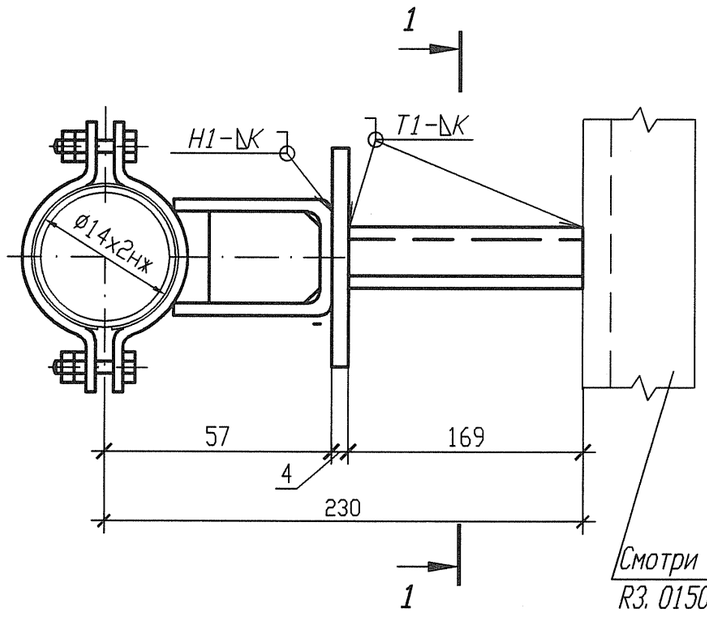

Смотри чертежи металлоконструкций
R3. 01509. 1. 0. 21

Спецификация деталей

Поз.	Обозначение	Наименование	Кол.	Материал	Масса, кг ед.	Масса, кг общ.	Приме-чание
1	Л8-512.000-01	Опора 14	1	Сборный	0, 3794	0, 3794	
2	ГОСТ 19903-74	Лист Б-ПН 4х80х130	1	Ст 3 сп 5-св ГОСТ 14637-89	0, 3266	0, 3266	
3	ГОСТ 8509-93	Уголок В 40х40х4 l=169	2	Ст 3 пс2- св ГОСТ 535-2005	0, 4089	0, 8178	
	ГОСТ 2246-70	Проволока		СВ-04Х19Н11М3		-	
	ГОСТ 9467-75	Электроды		УОНИИ 13/45		-	
				Итого:			1, 5238

1 Привязку опоры смотри 3ТС20Z19.
2 Сварку производить по ГОСТ 5264-80.
3 Отметка трубопровода подлежит уточнению в соответствии с уклоном трубопровода.
4 Катет шва (К) принять по наименьшей толщине свариваемых деталей.
5 Изготовить один комплект.

Номер опоры	Рабочее состояние						Холодное состояние						Сейсмическое состояние					
	Усилия, кН			Моменты, кН м			Усилия, кН			Моменты, кН м			Усилия , кН			Моменты, кН м		
	Px	Py	Pz	Mx	My	Mz	Px	Py	Pz	Mx	My	Mz	Px	Py	Pz	Mx	My	Mz
3ТС20У066	-0, 010	0, 006	-0, 076	-0, 001	0, 008	0	0, 001	0	-0, 148	0, 002	0	0	0, 020	0, 024	0, 009	0, 023	0, 019	0, 004

АРХИВНЫЙ ЭКЗЕМПЛЯР

Изм.	Кол. уч.	Лист	Nдок.	Подпись	Дата
Инж. 2к.		Сидоренко			17.05
Пров. инж. 2к.		Случевская			17.05
Пров. вед. инж.		Махотина			17.05
Нач. гр.		Хубрев			17.05
Н. контр.		Красноярова			24.05

Инв. N подл. R3. 03733. 1. 0. 13
Лист 274

R3. TC10. 3012. 013. 01. 00. 151

Ростовская АЭС Блок 3

Редукторное отделение
Герметичная часть
Трубопроводы байпасной очистки воды I контура
Рр больше 2. 2 МПа

Стадия	Лист	Листов
Р	1	1

Опора неподвижная
3ТС20У066

ОАО "НИАЭП" 2012

Инв. N подл. | Подп. и дата | Взам. инв. N | R3. 03733. 1. 0. 13

Формат А3