

МОНТАЖНЫЕ ЭЛЕМЕНТЫ

ПОЗ	НАИМЕНОВАНИЕ	КОЛ	МАТЕРИАЛ	МАССА ЕД-ЦЫ, КГ
1	02 ОСТ 24.125.08-89 ПЕРЕХОД DN 15x10	1	08Х18Н10Т ГОСТ 5949-75**	0.14
2	СОЕДИНЕНИЕ РЕЗЬБОВОЕ РАЗЪЕМНОЕ	1	СБОРНЫЙ	0.37

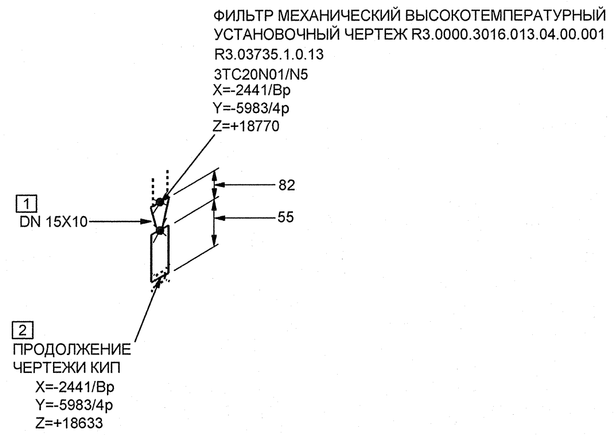

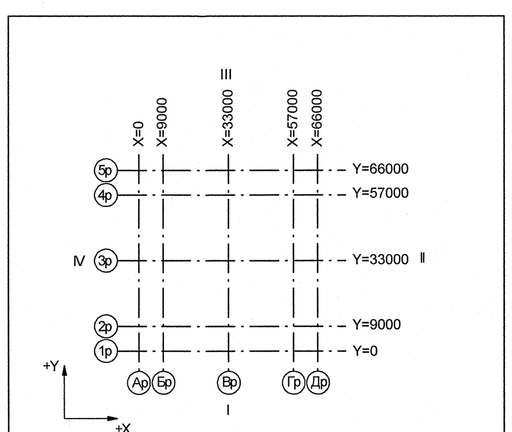

Номер трубопровода - I
Подведомственность - ПНАЭГ 7-008-89
Классификационное обозначение по НП-001-97 - 2Н
Группа по ПНАЭГ 7-008-89 - С
Класс безопасности по НП-001-97 - 2
Категория сейсмостойкости по НП-031-01 - I
Рабочие параметры: Pр= 17.64 МПа, tр=350°С
Параметры гидроиспытания: Pr=24.50 МПа, t не менее 5°С
Среда- Теплоноситель I контура

Код блока	Трубопроводы проектируемые	Позиция детали	Условный проход	Координаты элементов в здании	Код оборудования/ Номер патрубка	Шов заводской	Шов монтажный	Резьбовое соединение	Позиция опоры Код опоры / код проходки	Направление среды	Переход	Штуцер	Код герметичной проходки/ код проходки
3TG11Z01_01		3	DN 100	Z= 2700 X= 175 Y= 2775	3TG11W01/N1				S3 3TG11Y01/РТ-897				3TG11J01/ ТГ-235

Изм.	Кол.уч.	Лист	№ док.	Подпись	Дата
Инж. 2к.		Сидоренко			21.05
Пров. инж. 2к.		Случевская			21.05
Пров.вед.инж.		Махотина			21.05
Нач. гр.		Жубрев			21.05
Н.контр.		Краснояров			25.05

Инв. № подл. R3.03733.1.0.13
Лист 76

R3.TC10.3072.013.01.00.046

Ростовская АЭС Блок 3

Реакторное отделение
Герметичная часть
Трубопроводы байпасной очистки воды I контура
Pр больше 2.2 МПа

Стадия	Лист	Листов
Р	1	1

Изометрический чертеж
3TC20Z20

ОАО "НИАЭП" 2012

АРХИВНЫЙ ЭКЗЕМПЛЯР

Инв. N подл. | Подп. и дата | Взам. инв. N
R3.03733.1.0.13

ДОПОЛНИТЕЛЬНЫЕ ПОДПИСИ

Формат А1