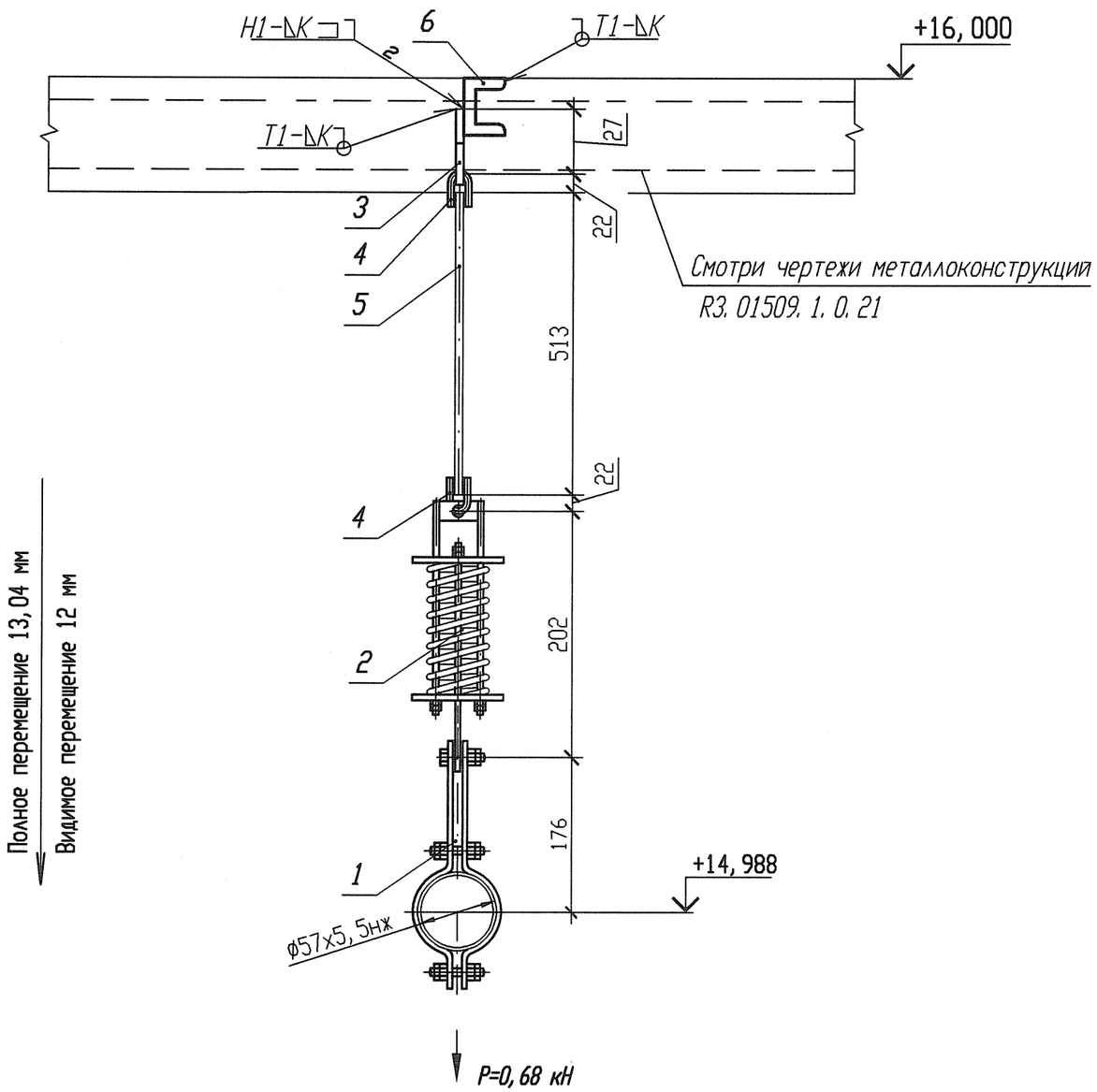

Спецификация деталей

Поз.	Обозначение	Наименование	Кол.	Материал	Масса, кг ед.	Масса, кг общ.	Примечание
1	01-3 ОСТ 108.275.53-80	Блок хомутовый	1	Сборный	1,5576	1,5576	
2	01 ОСТ 108.275.58-80	Блок пружинный	1	Сборный	5,3468	5,3468	
3	01 ОСТ 108.367.37-80	Проушина	1	Лист Б-ПН-8 ГОСТ 19903-74 Ст3пс5-св ГОСТ14637-89	0,1	0,1	
4	02 ОСТ 108.643.01-80	Ушко	2	КругВ1-II-12 ГОСТ2590-2006 20-2ГП-М1-ТО ГОСТ1050-88	0,12	0,24	
5	ГОСТ 2590-2006	Круг 12 l=600	1	20-3ГП-М1-ТО ГОСТ 1050-88 (с требованиями п. 4.11)	0,5328	0,5328	См. п. п. 6
6	ГОСТ 8240-97	Швеллер 10У l=150	1	Ст 3 пс2-св ГОСТ 535-2005	1,2885	1,2885	
	ГОСТ 2246-70	Проволока		СВ-04Х19Н11М3		-	
	ГОСТ 9467-75	Электроды		УОНИИ 13/45		-	
				Итого:		9,0657	

1 Привязку опоры смотри 3ТС20Z22.
2 Сварку производить по ГОСТ 5264-80.
3 Отметка трубопровода подлежит уточнению в соответствии с уклоном трубопровода.
4 Р - максимальная нагрузка на опору с учетом сейсмических воздействий.
5 Катет шва (К) принять по наименьшей толщине свариваемых деталей.
6 Длину поз. 5 уточнить на монтаже.
7 Сварку тяги с ушком по ОСТ 108.632.01-80.
8 Изготовить один комплект.

АРХИВНЫЙ ЭКЗЕМПЛЯР

Характеристика пружины

N опоры	табличные данные: Доп. раб. нагрузка Рmax, кН	табличные данные: Прогиб при Рmax λ max, мм	табличные данные: Высота пружины в св. сост Но, мм	при установке: Высота пружины Нмонт, мм	при установке: Нагрузка на пружину Рмонт, кН	в раб. состоянии: Высота пружины Нраб, мм	в раб. состоянии: Нагрузка на пружину Рраб, кН	в хол. состоянии: Высота пружины Нхол, мм	в хол. состоянии: Нагрузка на пружину Рхол, кН
3ТС20Y067	1,26	70	143	105	0,67	118	0,44	107	0,65

Изм.	Кол. уч.	Лист	Nдок.	Подпись	Дата
Инж. 2к.		Сидоренко			17.05
Пров. инж. 2к.		Случевская			17.05
Пров. вед. инж.		Махотина			17.05
Нач. гр.		Хубрев			17.05
Н. контр.		Краснояров			24.05

Инв. N подл. R3. 03733. 1. О. 13
Лист 275

R3. ТС10. 3012. 013. 01. 00. 152

Ростовская АЭС Блок 3

Реакторное отделение
Герметичная часть
Трубопроводы байпасной очистки воды I контура
Рр больше 2,2 МПа

Стадия	Лист	Листов
Р	1	1

Подвеска пружинная
3ТС20Y067

ОАО "НИАЭП" 2012

Формат А3

Инв. N подл. | R3. 03733. 1. О. 13
Подп. и дата | 17.05.2012
Взам. инв. N

Формат А3