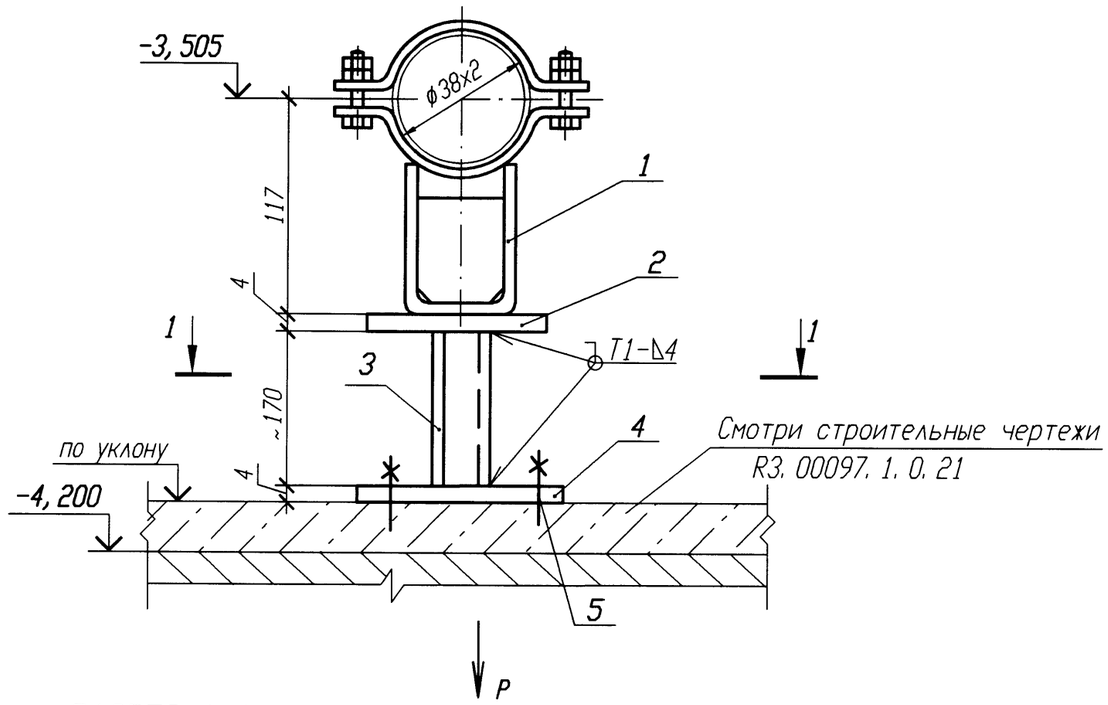

РАЗРЕЗ 1-1

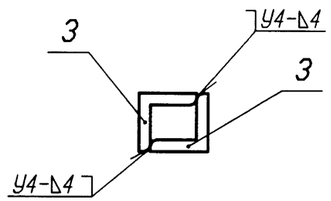

ДЕТАЛЬ ПОЗ. 4 √ (√)

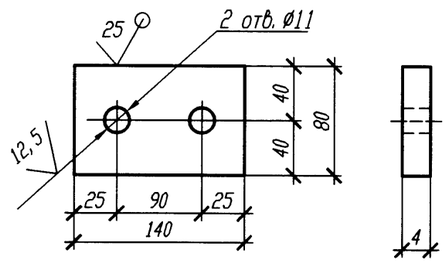

Номер опоры	Р, кН
3VF22Y017	0,13
3VF30Y012	0,26

1 Привязку опоры смотри 3VF22Z31, 3VF30Z37.

2 Сварку производить по ГОСТ 5264-80.

3 Отметка трубопровода подлежит уточнению в соответствии с уклоном трубопровода.

4 Максимальная нагрузка на опору дана с учетом сейсмического воздействия.

5 Деталь поз. 3 обрезать на монтаже с уточнением по месту.

6 Изготовить два комплекта.

Спецификация деталей

Поз.	Обозначение	Наименование	Кол.	Материал	Масса, кг ед.	Масса, кг общ.	Примечание
1	18-511.000-06	Опора 38У	1	Сборный	1	1	
2	ГОСТ 19903-74	Лист Б-ПН 4х60х100	1	Вст 3 сп 5 ГОСТ 14637-89	0,19	0,19	
3	ГОСТ 8509-93	Уголок Б 50х50х5 l=200	2	Вст 3 сп 5 ГОСТ 535-2005	0,75	1,5	
4	ГОСТ 19903-74	Лист Б-ПН 4х140х80	1	Вст 3 сп 5 ГОСТ 14637-89	0,35	0,35	
5	ГОСТ 28778-90	БСР 10х100 У3	2	Сборный	0,09	0,18	
	ГОСТ 9467-75	Электроды		УОНИИ 13/45			
				Итого:		3,22	

АРХИВНЫЙ ЭКЗЕМПЛЯР

Изм.	Кол. уч.	Лист	N док.	Подп.	Дата
Инж. 1к.		Куланова			19.01
Пров. вед. инж.		Веренцова			20.01
Пров. нач. гр.		Жук			20.01
Н. контр		Краснояров			21.01

Инв. N подл. R3.00138.1.0.11 Лист 275

R3.VF10.3012.011.02.00.028

Ростовская АЭС Блок 3

Реакторное отделение Негерметичная часть Трубопроводы технической воды группы "А" Обвязка вентустановок	Стадия	Лист	Листов
	Р		1
Опора скользящая 3VF22Y017, 3VF30Y012	ОАО "НИАЭП" 2011		

Инв. N подл. | Подп. и дата | Взам. инв. N

Формат А3