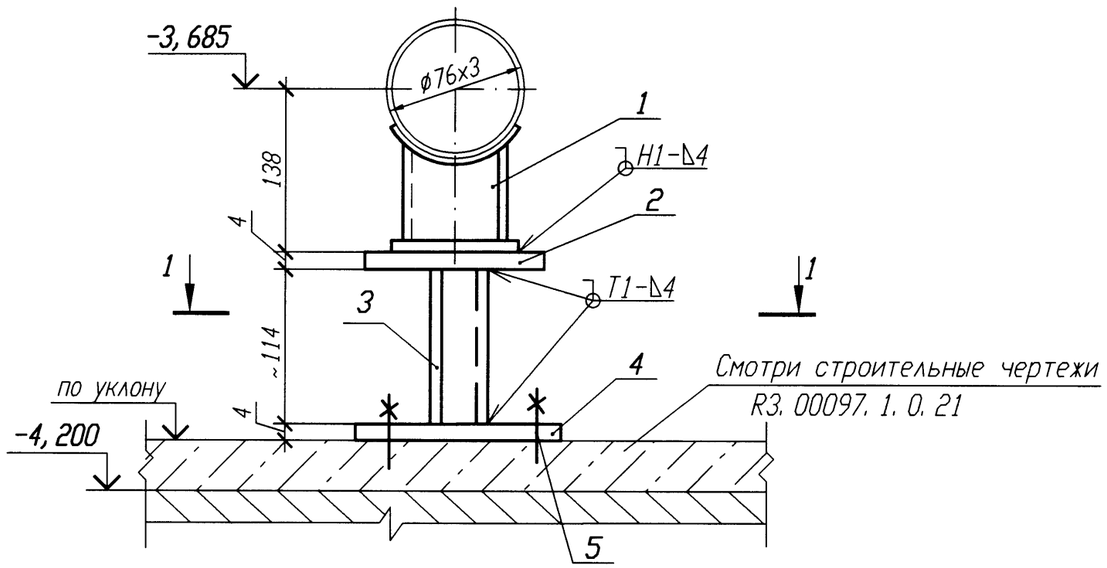

РАЗРЕЗ 1-1

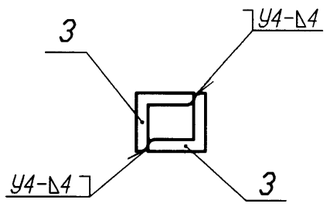

ДЕТАЛЬ ПОЗ. 4 √ (√)

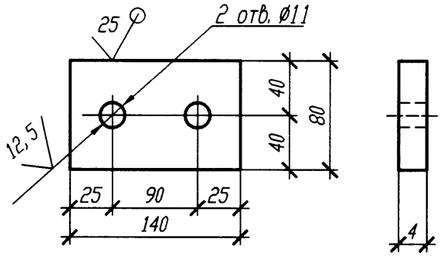

Спецификация деталей

Поз.	Обозначение	Наименование	Кол.	Материал	Масса, кг ед.	Масса, кг общ.	Примечание
1	03 ОСТ 34-10-616-93	Опора 76У	1	Сборный	1	1	
2	ГОСТ 19903-74	Лист Б-ПН 4х80х120	1	Вст 3 сп 5 ГОСТ 14637-89	0,3	0,3	
3	ГОСТ 8509-93	Уголок Б 50х50х5 l=130	2	Вст 3 сп 5 ГОСТ 535-2005	0,49	0,98	
4	ГОСТ 19903-74	Лист Б-ПН 4х140х80	1	Вст 3 сп 5 ГОСТ 14637-89	0,35	0,35	
5	ГОСТ 28778-90	БСР 10х100 У3	2	Сборный	0,09	0,18	
	ГОСТ 2246-70	Проволока		Св-08Г2С			
	ГОСТ 9467-75	Электроды		УОНИИ 13/45			
				Итого:		2,81	

1 Привязку опоры смотри 3VF22Z34, 3VF52Z35.

2 Сварку производить по ГОСТ 5264-80.

3 Сварку опоры с трубопроводом производить по ОСТ 34-10-616-93.

4 Отметка трубопровода подлежит уточнению в соответствии с уклоном трубопровода.

5 Деталь поз. 3 обрезать на монтаже с уточнением по месту.

6 Изготовить два комплекта.

АРХИВНЫЙ ЭКЗЕМПЛЯР

Номер опоры	Рабочее состояние: Усилия, кН Px	Py	Pz	Моменты, кН·м Mx	My	Mz	Холодное состояние: Усилия, кН Px	Py	Pz	Моменты, кН·м Mx	My	Mz	Сейсмическое состояние: Усилия, кН Px	Py	Pz	Моменты, кН·м Mx	My	Mz
3VF22Y020	0,05	0,01	-0,2	0	0,05	0	0,03	0,01	-0,17	0	0,05	0	0,06	0,04	0,1	0,03	0,02	0,02
3VF52Y021	0,01	0,01	-0,05	0	0,01	0	0,01	0	-0,1	0	0,04	0	0	0,01	0,01	0	0	0

Взам. инв. N

Подп. и дата 6.X.12

Инв. N подл. R3.00138.1.0.11

Изм.	Кол. уч.	Лист	N док.	Подп.	Дата
Инж. 1к.		Куланова			19.01
Пров. вед. инж.		Веренцова			20.01
Пров. нач. гр.		Жук			20.01
Н. контр		Краснояров			24.01

Инв. N подл. R3.00138.1.0.11
Лист 276

R3.VF10.3012.011.02.00.029

Ростовская АЭС Блок 3

Реакторное отделение Негерметичная часть Трубопроводы технической воды группы "А" Обвязка вентустановок	Стадия	Лист	Листов
	Р		1
Опора неподвижная 3VF22Y020, 3VF52Y021	ОАО "НИАЭП" 2011		

Формат А3