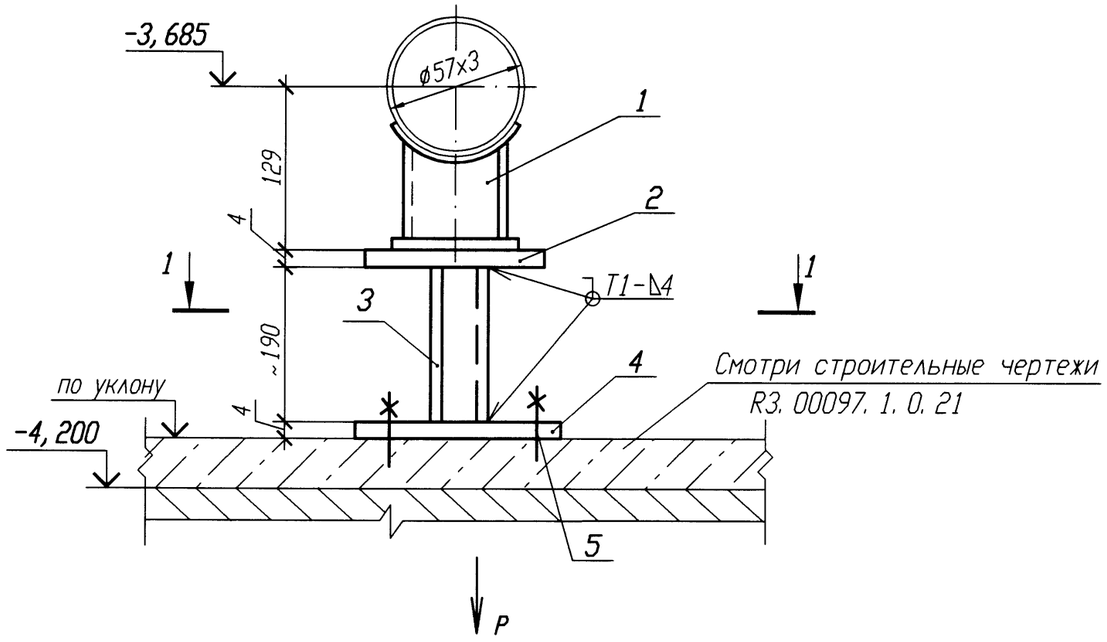


## РАЗРЕЗ 1-1

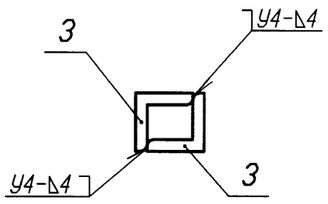


| Номер опоры | Нагрузка Р, кН |
|---|---|
| 3VF22Y014 | 0,27 |
| 3VF22Y015 | 0,23 |
| 3VF22Y016 | 0,23 |
| 3VF22Y023 | 0,17 |
| 3VF30Y014 | 0,26 |

## ДЕТАЛЬ ПОЗ. 4 √ (√)

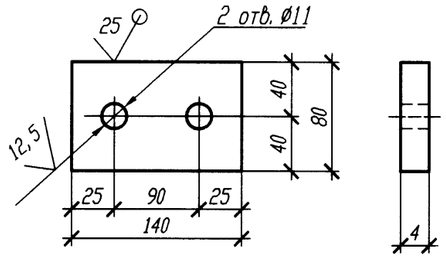


## Спецификация деталей

| Поз. | Обозначение | Наименование | Кол. | Материал | Масса, кг ед. | Масса, кг общ. | Примечание |
|---|---|---|---|---|---|---|---|
| 1 | 01 ОСТ 34-10-616-93 | Опора 57У | 1 | Сборный | 0,8 | 0,8 | |
| 2 | ГОСТ 19903-74 | Лист Б-ПН 4х80х120 | 1 | Вст 3 сп 5 ГОСТ 14637-89 | 0,3 | 0,3 | |
| 3 | ГОСТ 8509-93 | Уголок Б 50х50х5 l=190 | 2 | Вст 3 сп 5 ГОСТ 535-2005 | 0,72 | 1,44 | |
| 4 | ГОСТ 19903-74 | Лист Б-ПН 4х140х80 | 1 | Вст 3 сп 5 ГОСТ 14637-89 | 0,35 | 0,35 | |
| 5 | ГОСТ 28778-90 | БСР 10х100 У3 | 2 | Сборный | 0,09 | 0,18 | |
| | | | | | | | |
| | | | | | | | |
| | ГОСТ 2246-70 | Проволока | | Св-08Г2С | | | |
| | ГОСТ 9467-75 | Электроды | | УОНИИ 13/45 | | | |
| | | | | Итого: | | 3,07 | |

1 Привязку опоры смотри 3VF22Z31, 3VF22Z34, 3VF30Z37.

2 Сварку производить по ГОСТ 5264-80.

3 Сварку опоры с трубопроводом производить по ОСТ 34-10-616-93.

4 Отметка трубопровода подлежит уточнению в соответствии с уклоном трубопровода.

5 Максимальная нагрузка на опору дана с учетом сейсмического воздействия.

6 Деталь поз. 3 обрезать на монтаже с уточнением по месту.

7 Изготовить пять комплектов.

АРХИВНЫЙ ЭКЗЕМПЛЯР

| Изм. | Кол. уч. | Лист | N док. | Подп. | Дата |
|---|---|---|---|---|---|
| Инж. 1к. | | Куланова | | | 19.01 |
| Пров. вед. инж. | | Веренцова | | | 20.01 |
| Пров. нач. гр. | | Жук | | | 20.01 |
| Н. контр | | Краснояров | | | 22.01 |

Инв. N подл. R3.00138.1.0.11
Лист 274

**R3.VF10.3012.011.02.00.027**

Ростовская АЭС Блок 3

Реакторное отделение
Негерметичная часть
Трубопроводы технической воды группы "А"
Обвязка вентустановок

| Стадия | Лист | Листов |
|---|---|---|
| Р | | 1 |

Опора скользящая 3VF22Y014, 3VF22Y015, 3VF22Y016, 3VF22Y023, 3VF30Y014

ОАО "НИАЭП" 2011

Инв. N подл. | Подп. и дата | Взам. инв. N
R3.00138.1.0.11 | 01.01.11 |

Формат А3