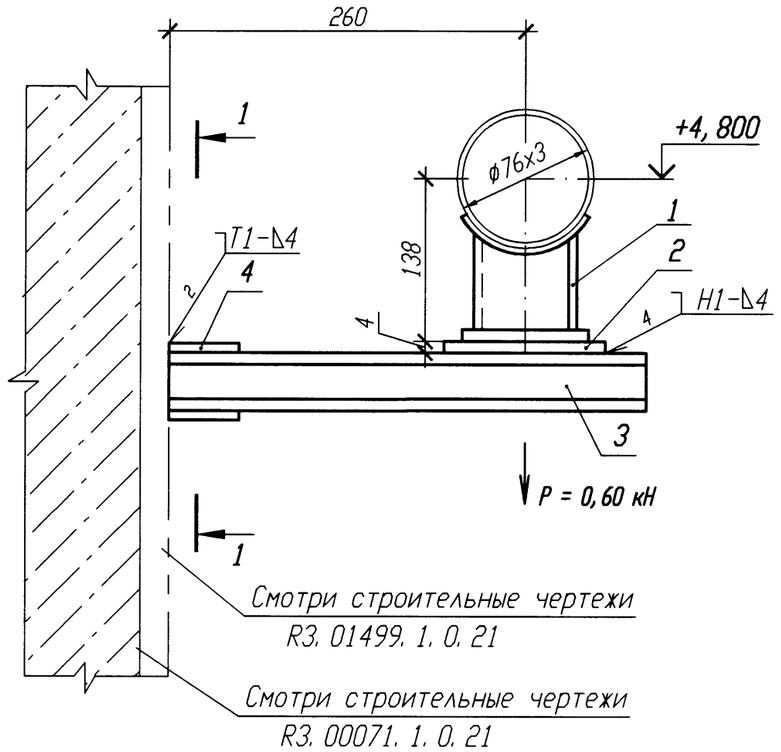

РАЗРЕЗ 1-1

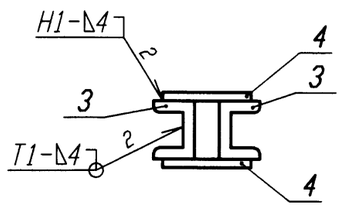

1 Привязку опоры смотри 3VF30Z33.

2 Сварку производить по ГОСТ 5264-80.

3 Сварку опоры с трубопроводом производить по ОСТ 34-10-616-93.

4 Отметка трубопровода подлежит уточнению в соответствии с уклоном трубопровода.

5 Максимальная нагрузка на опору дана с учетом сейсмического воздействия.

6 Изготовить один комплект.

Спецификация деталей

Поз.	Обозначение	Наименование	Кол.	Материал	Масса, кг ед.	Масса, кг общ.	Приме-чание
1	03 ОСТ 34-10-616-93	Опора 76У	1	Сборный	1	1	
2	ГОСТ 19903-74	Лист Б-ПН 4х80х120	1	Вст 3 сп 5 ГОСТ 14637-89	0,3	0,3	
3	ГОСТ 8240-97	Швеллер 10 l=320	2	Вст 3 сп 5 ГОСТ 535-2005	2,75	5,5	
4	ГОСТ 19903-74	Лист Б-ПН 4х100х100	2	Вст 3 сп 5 ГОСТ 14637-89	0,31	0,62	
	ГОСТ 2246-70	Проволока		Св-08Г2С			
	ГОСТ 9467-75	Электроды		УОНИИ 13/45			
				Итого:		7,42	

АРХИВНЫЙ ЭКЗЕМПЛЯР

Изм.	Кол. уч.	Лист	N док.	Подп.	Дата
Инж. 1к.		Куланова			19.01
Пров. вед. инж.		Веренцова			20.01
Пров. нач. гр.		Жук			20.01
Н. контр		Краснояров			24.01

Инв. N подл. R3. 00138. 1. 0. 11
Лист 288

R3. VF10. 3012. 011. 02. 00. 041

Ростовская АЭС Блок 3

Реакторное отделение Негерметичная часть Трубопроводы технической воды группы "А" Обвязка вентустановок	Стадия	Лист	Листов
	Р		1
Опора скользящая 3VF30Y019	ОАО "НИАЭП" 2011		

Взам. инв. N	
Подп. и дата	19.01
Инв. N подл.	R3. 00138. 1. 0. 11

Формат А3