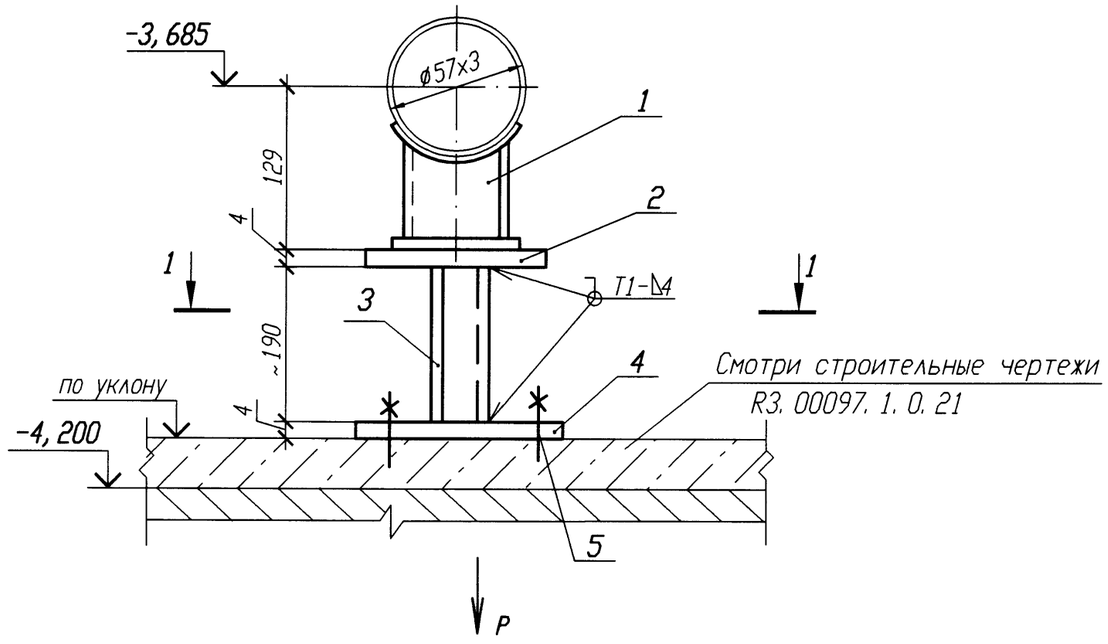


## РАЗРЕЗ 1-1

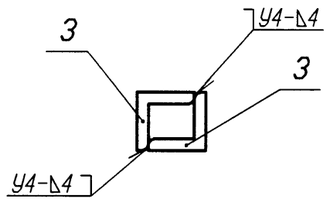


## ДЕТАЛЬ ПОЗ. 4 √ (√)

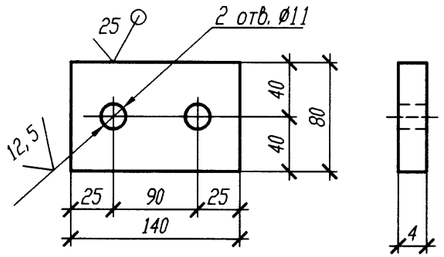


| Номер опоры | Нагрузка P, кН |
|---|---|
| 3VF52Y015 | 0, 26 |
| 3VF52Y016 | 0, 17 |
| 3VF52Y017 | 0, 15 |

## Спецификация деталей

| Поз. | Обозначение | Наименование | Кол. | Материал | Масса, кг ед. | Масса, кг общ. | Приме-чание |
|---|---|---|---|---|---|---|---|
| 1 | 01 ОСТ 34-10-616-93 | Опора 57У | 1 | Сборный | 0, 8 | 0, 8 | |
| 2 | ГОСТ 19903-74 | Лист Б-ПН 4х80х120 | 1 | Вст 3 сп 5 ГОСТ 14637-89 | 0, 3 | 0, 3 | |
| 3 | ГОСТ 8509-93 | Уголок Б 50х50х5 l=190 | 2 | Вст 3 сп 5 ГОСТ 535-2005 | 0, 72 | 1, 44 | |
| 4 | ГОСТ 19903-74 | Лист Б-ПН 4х140х80 | 1 | Вст 3 сп 5 ГОСТ 14637-89 | 0, 35 | 0, 35 | |
| 5 | ГОСТ 28778-90 | БСР 10х100 У3 | 2 | Сборный | 0, 09 | 0, 18 | |
| | | | | | | | |
| | | | | | | | |
| | ГОСТ 2246-70 | Проволока | | Св-08Г2С | | | |
| | ГОСТ 9467-75 | Электроды | | УОНИИ 13/45 | | | |
| | | | | Итого: | | 3, 07 | |

АРХИВНЫЙ ЭКЗЕМПЛЯР

1 Привязку опоры смотри 3VF52Z32.

2 Сварку производить по ГОСТ 5264-80.

3 Сварку опоры с трубопроводом производить по ОСТ 34-10-616-93.

4 Отметка трубопровода подлежит уточнению в соответствии с уклоном трубопровода.

5 Максимальная нагрузка на опору дана с учетом сейсмического воздействия.

6 Деталь поз. 3 обрезать на монтаже с уточнением по месту.

7 Изготовить три комплекта.

| Изм. | Кол. уч. | Лист | N док. | Подп. | Дата |
|---|---|---|---|---|---|
| Инж. 1к. | | Куланова | | | 19.01 |
| Пров. вед. инж. | | Веренцова | | | 20.01 |
| Пров. нач. гр. | | Жук | | | 20.01 |
| Н. контр | | Краснояров | | | 24.01 |

Инв. N подл. R3. 00138. 1. 0. 11
Лист 309

R3. VF10. 3012. 011. 02. 00. 062

Ростовская АЭС Блок 3

| Реакторное отделение Негерметичная часть Трубопроводы технической воды группы "А" Обвязка вентустановок | Стадия | Лист | Листов |
|---|---|---|---|
| | Р | | 1 |
| Опора скользящая 3VF52Y015, 3VF52Y016, 3VF52Y017 | ОАО "НИАЭП" 2011 | | |

| Инв. N подл. | Подп. и дата | Взам. инв. N |
|---|---|---|
| R3. 00138. 1. 0. 11 | 24.01.11 | |

Формат А3