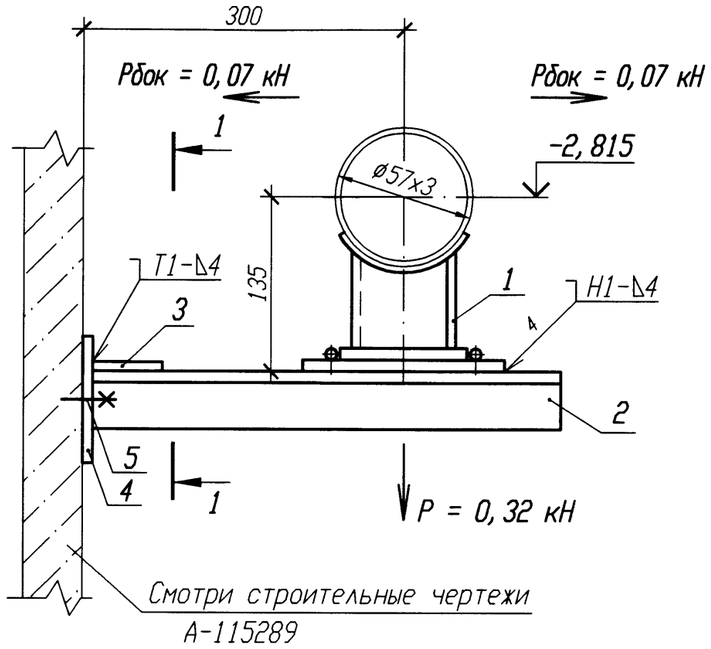

РАЗРЕЗ 1-1

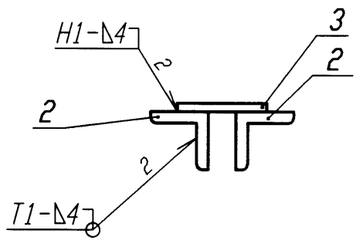

ДЕТАЛЬ ПОЗ. 4 √ (√)

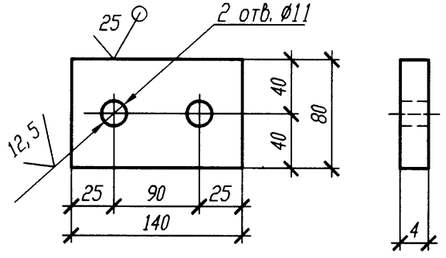

Спецификация деталей

Поз.	Обозначение	Наименование	Кол.	Материал	Масса, кг ед.	Масса, кг общ.	Приме-чание
1	01 ОСТ 34-10-623-93	Опора 57У	1	Сборный	2,3	2,3	
2	ГОСТ 8509-93	Уголок Б 50х50х5 l=370	2	Вст 3 сп 5 ГОСТ 535-2005	1,39	2,78	
3	ГОСТ 19903-74	Лист Б-ПН 4х100х100	1	Вст 3 сп 5 ГОСТ 14637-89	0,31	0,31	
4	ГОСТ 19903-74	Лист Б-ПН 4х140х80	1	Вст 3 сп 5 ГОСТ 14637-89	0,35	0,35	
5	ГОСТ 28778-90	БСР 10х100 У3	2	Сборный	0,09	0,18	
	ГОСТ 2246-70	Проволока		Св-08Г2С			
	ГОСТ 9467-75	Электроды		УОНИИ 13/45			
				Итого:		5,92	

1 Привязку опоры смотри 3VF52Z32.

2 Сварку производить по ГОСТ 5264-80.

3 Сварку опоры с трубопроводом производить по ОСТ 34-10-623-93.

4 Отметка трубопровода подлежит уточнению в соответствии с уклоном трубопровода.

5 Максимальная нагрузка на опору дана с учетом сейсмического воздействия.

6 Изготовить один комплект.

АРХИВНЫЙ ЭКЗЕМПЛЯР

Изм.	Кол. уч.	Лист	N док.	Подп.	Дата
Инж. 1к.		Куланова			19.01
Пров. вед. инж.		Веренцова			20.01
Пров. нач. гр.		Хук			20.01
Н. контр		Краснояров			21.01

Инв. N подл. R3.00138.1.0.11 | Подп. и дата 21.01.12 | Взам. инв. N

Инв. N подл. R3.00138.1.0.11
Лист 308

R3.VF10.3012.011.02.00.061

Ростовская АЭС Блок 3

Реакторное отделение Негерметичная часть Трубопроводы технической воды группы "А" Обвязка вентустановок	Стадия	Лист	Листов
	Р		1
Опора скользящая направляющая 3VF52Y013	ОАО "НИАЭП" 2011		

Формат А3