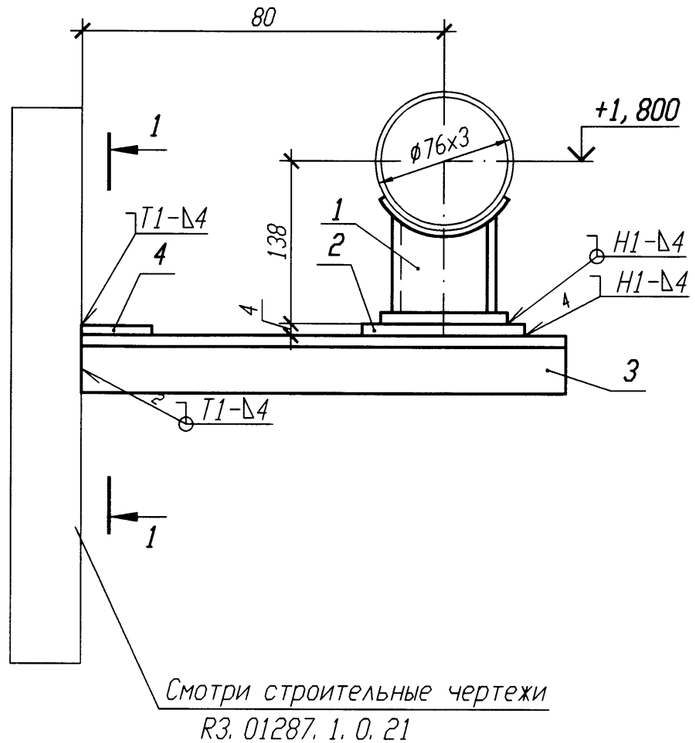

РАЗРЕЗ 1-1

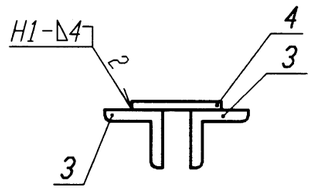

Спецификация деталей

Поз.	Обозначение	Наименование	Кол.	Материал	Масса, кг ед.	Масса, кг общ.	Приме-чание
1	03 ОСТ 34-10-616-93	Опора 76У	1	Сборный	1	1	
2	ГОСТ 19903-74	Лист Б-ПН 4х80х120	1	Вст 3 сп 5 ГОСТ 14637-89	0,3	0,3	
5	ГОСТ 8509-93	Уголок Б 50х50х5 l=150	2	Вст 3 сп 5 ГОСТ 535-2005	0,57	1,14	
4	ГОСТ 19903-74	Лист Б-ПН 4х100х50	1	Вст 3 сп 5 ГОСТ 14637-89	0,16	0,16	
	ГОСТ 2246-70	Проволока		Св-08Г2С			
	ГОСТ 9467-75	Электроды		УОНИИ 13/45			
				Итого:		2,6	

1 Привязку опоры смотри 3VF51Z32.

2 Сварку производить по ГОСТ 5264-80.

3 Сварку опоры с трубопроводом производить по ОСТ 34-10-616-93.

4 Отметка трубопровода подлежит уточнению в соответствии с уклоном трубопровода.

5 Максимальная нагрузка на опору дана с учетом сейсмического воздействия.

6 Изготовить один комплект.

Номер опоры	Рабочее состояние						Холодное состояние						Сейсмическое состояние					
	Усилия, кН			Моменты, кН·м			Усилия, кН			Моменты, кН·м			Усилия , кН			Моменты, кН·м		
	Px	Py	Pz	Mx	My	Mz	Px	Py	Pz	Mx	My	Mz	Px	Py	Pz	Mx	My	Mz
3VF51Y004	0	-0,48	-0,44	-0,13	-0,15	0	0	0,02	-0,23	-0,14	0	0	0,08	0,11	0,07	0,03	0,02	0,06

Изм.	Кол. уч.	Лист	N док.	Подп.	Дата
Инж. 1к.		Куланова			19.01
Пров. вед. инж.		Веренцова			20.01
Пров. нач. гр.		Жук			20.01
Н. контр		Краснояров			24.01

АРХИВНЫЙ ЭКЗЕМПЛЯР

Инв. N подл. R3.00138.1.0.11
Лист 307

R3.VF10.3012.011.02.00.060

Ростовская АЭС Блок 3

Реакторное отделение Негерметичная часть Трубопроводы технической воды группы "А" Обвязка вентустановок	Стадия	Лист	Листов
	Р		1
Опора неподвижная 3VF51Y004	ОАО "НИАЭП" 2011		

Инв. N подл. | Подп. и дата | Взам. инв. N
R3.00138.1.0.11 | 19.01

Формат А3