АРТН.306511.302 СБ

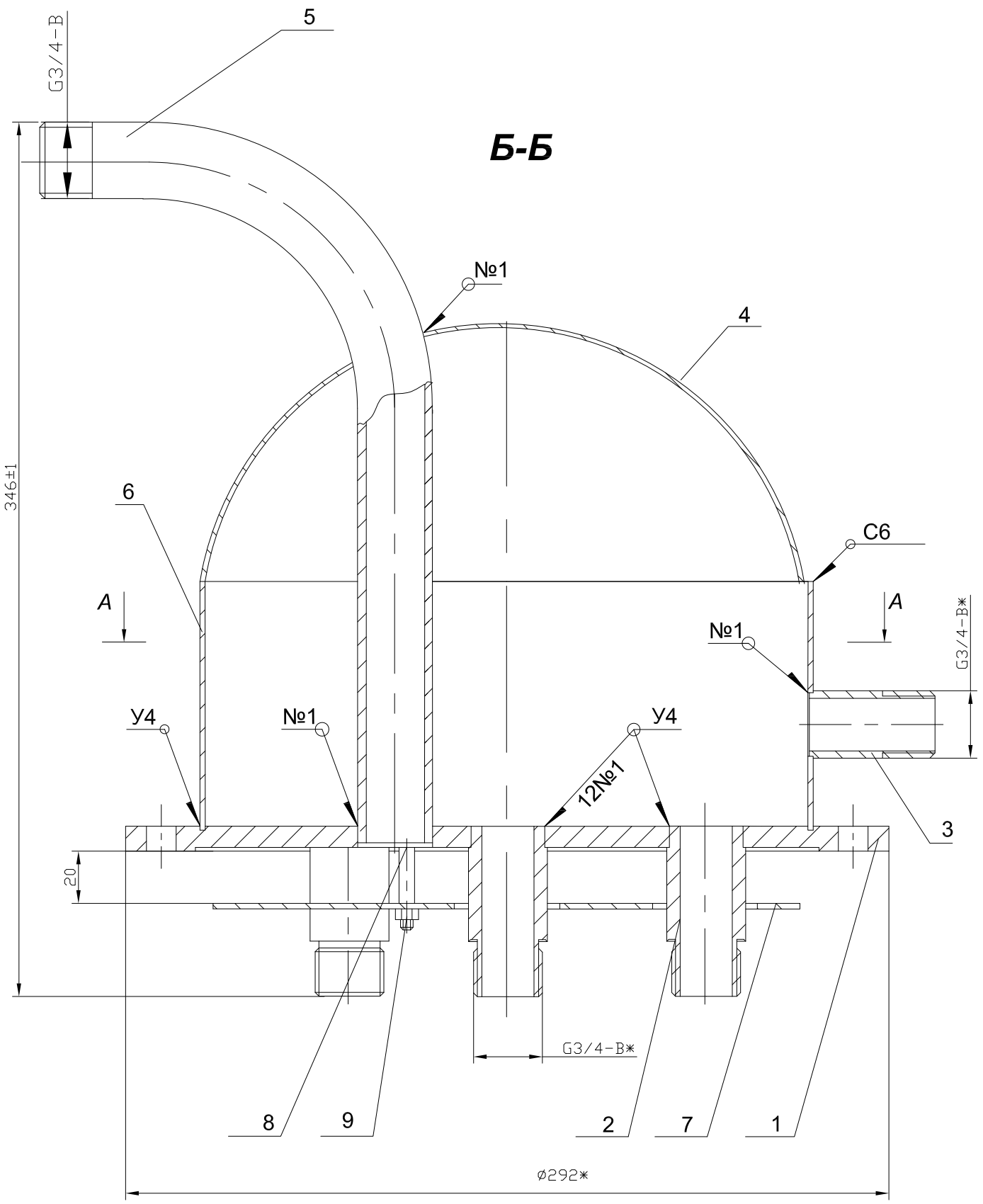

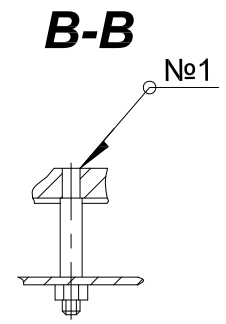

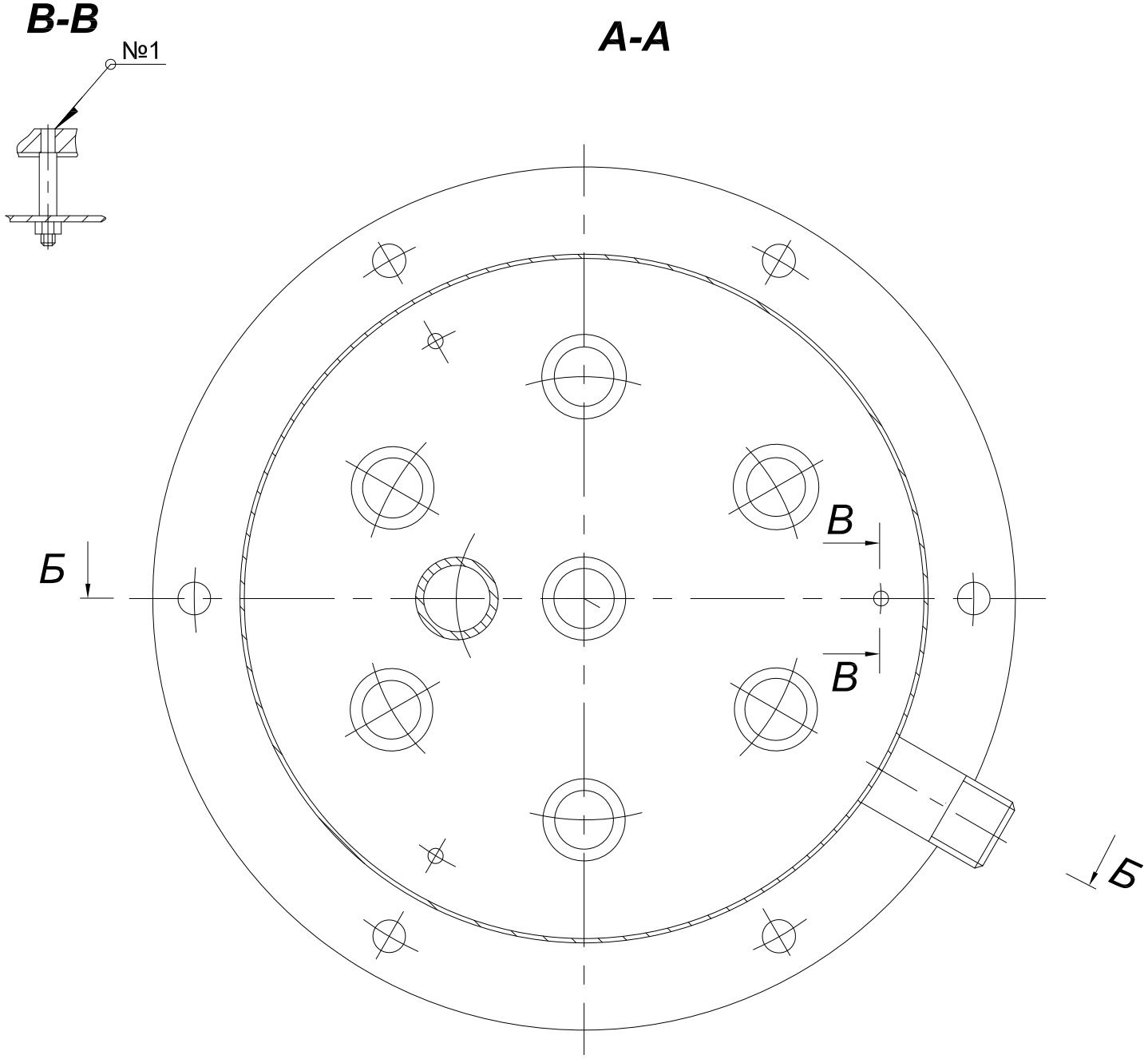

1 Сварка аргонодуговая по ГОСТ 14771-76.
Проволока Св-04Х19Н11М3 ГОСТ 2246-78.

2 Контроль качества сварных швов производить визуальным и измерительным методами по ГОСТ 3242-79.

3 *Размеры для справок

					АРТН.306511.302 СБ			
Изм.	Лист	№ докум.	Подп.	Дата	Гидроаккумулятор Сборочный чертеж	Лит.	Масса	Масшт. 1:2
Разраб.		Романова				Лист	Листов 1	
Пров.		Комышный						
Рук.гр.								
Н. контр.		Никитина				ГНЦ РФ-ФЭИ		
Утв.		Комышный						

Копировал Формат А3

Первичное применение АРТН.061145.302

Справка №

Подпись и дата

Инв. № дубл.

Взам. инв. №

Подпись и дата

Инв. № подл. 13-001306