АРТН.713131.301

Ra6.3 (√)

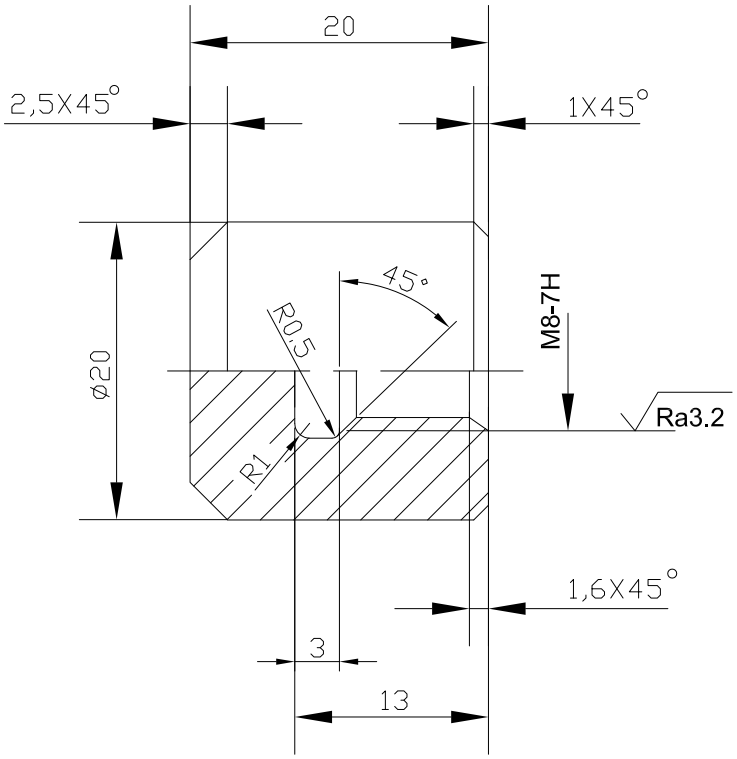

1 *Размер для справок
2 H14; h14; ±IT14/2
3 Покрытие: кадмирование

					АРТН.713131.301		
Изм.	Лист	№ докум.	Подп.	Дата	Втулка	Лит.	Масса	Масшт.
Разраб.		Романова						2:1
Пров.		Комышный				Лист	Листов 1
Т. контр.							
Н. контр.		Никитина			Круг 20 ГОСТ 2590-88 / Ст3 ГОСТ 535-88	ГНЦ РФ-ФЭИ	
Утв.		Комышный					

Первичное применение: АРТН.061145.302

Справка №

Подпись и дата

Инв. № дубл.

Взам. инв. №

Подпись и дата

Инв. № подл. 13-001293

Копировал

Формат А4