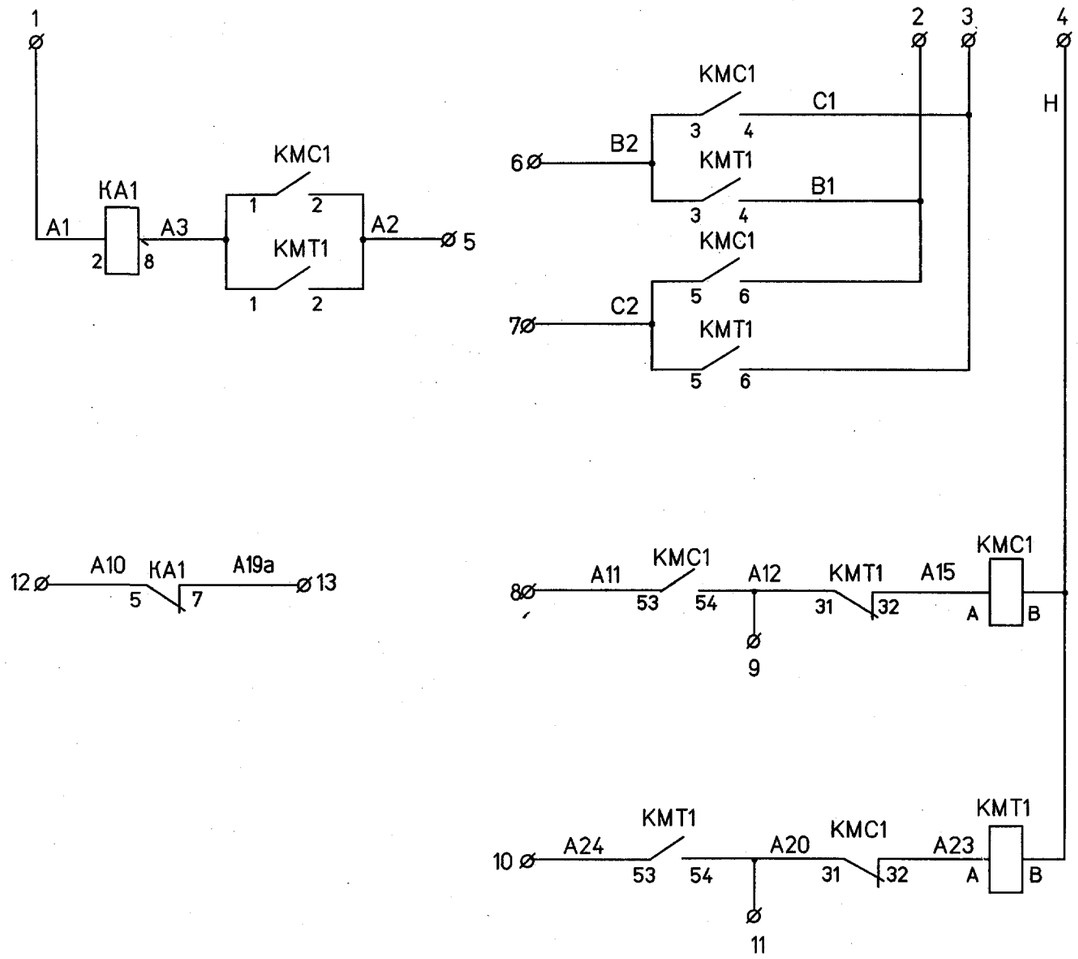

Задвижка на байпасе ГПЗ поз.RA22S04				
КА/2		1		RA22S004-A1
КМС1/6		2		RA22S004-B1
КМС1/4		3		RA22S004-C1
КМС1/В		4		RA22S004-H
КМТ1/2		5		RA22S004-A2
КМТ1/3		6		RA22S004-B2
КМТ1/5		7		RA22S004-C2
КМС1/53		8		RA22S004-A11
КМС1/54		9		RA22S004-A12
КМТ1/53		10		RA22S004-A24
КМТ1/54		11		RA22S004-A20
КА/5		12		RA22S004-A10
КА/7		13		RA22S004-A19a
		14		RA22S004-A19
		15		

К сборке задвижек №2 ш-4
RA22S04-1001 КВВГнг-LS 4x2,5(1p)

К БЭЗ клапана RA22S04
RA22S04-330 КВВГнг-LS 14x1,5(2p)

ЦТЩ. Панель №43
RA22S04-1002 КВВГнг-LS 4x1,5(2p)

Инв. № подл. 82600 | Подпись и дата 10.06.11 | Взам. инв. №

Настоящая проектная документация не может быть полностью или частично тиражирована и использована без разрешения организации-разработчика

038R1A-00UHJ-0201-AS

ЗАО "Саровская генерирующая компания"

Изм.	Кол.уч.	Лист	№док.	Подп.	Дата
Н.контр.		Михеев			10.06.11
Нач.отд.		Фомин			10.06.11
Проверил		Швабинская			10.06.11
Разработал		Платонова			10.06.11

Капитальный ремонт главных паропроводов т.г. ст.№6,7 и коллектора пара 9,8МПа, t=540°С

Стадия	Лист	Листов
Р	14	

Шкаф управления задвижки RA22S04
Схема электрическая полная

ОТКРЫТОЕ АКЦИОНЕРНОЕ ОБЩЕСТВО ИНСТИТУТ ТЕПЛОЭЛЕКТРОПРОЕКТ НИЖНИЙ НОВГОРОД

Файл

Формат А4х3