Измерение температуры металла сверху и снизу паропровода

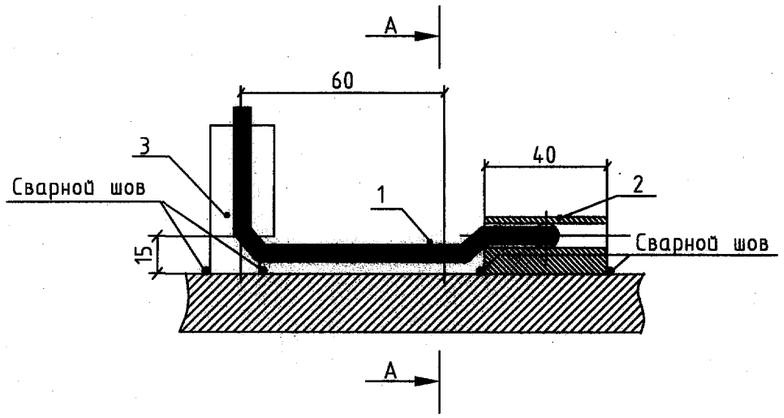

А-А

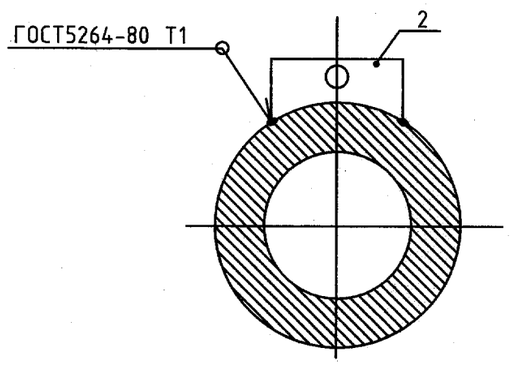

поз.2

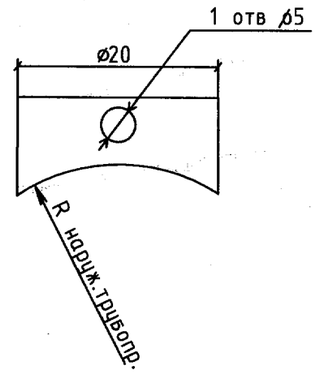

Поверхность обработать в соответствии с радиусом трубы R.

Поверхность трубопровода зачистить до металла

Сварные швы по ГОСТ 5264-80

Перечень материалов

Поз.	Наименование	Кол.	Примечание
1	Поверхностная термопара	1	
2	Бобышка поверхностной термопары,	1	0,13кг
	материал круг $\frac{\text{20 ГОСТ 2590-2006}}{\text{ст.12Х1МФ ГОСТ20072-74}}$		
3	Труба 28х4,5 сталь 12Х1МФ ТУ14-3Р-55-2001	0,4	м

Взам. инв. №

Подпись и дата 20.06.11

Инв. № подл. 82600

Настоящая проектная документация не может быть полностью или частично тиражирована и использована без разрешения организации-разработчика

038R1A-00UHJ-0201-AS

ЗАО "Саровская генерирующая компания"

Изм.	Кол.уч.	Лист	№док.	Подп.	Дата
Н. контр.		Михеев			16.06.11
Нач. отдела		Фомин			16.06.11
Проверил		Кулакова			15.06.11
Разработал		Маева			14.06.11

Капитальный ремонт главных паропроводов т.г. ст.№6,7 и коллектора пара 9,8МПа, t=540°С.

Стадия	Лист	Листов
Р	19	

Установка поверхностной термопары

ОТКРЫТОЕ АКЦИОНЕРНОЕ ОБЩЕСТВО ИНСТИТУТ ТЕПЛОЭЛЕКТРОПРОЕКТ НИЖНИЙ НОВГОРОД

Файл

Формат А3