250-50-ПШ (ЦПШ)

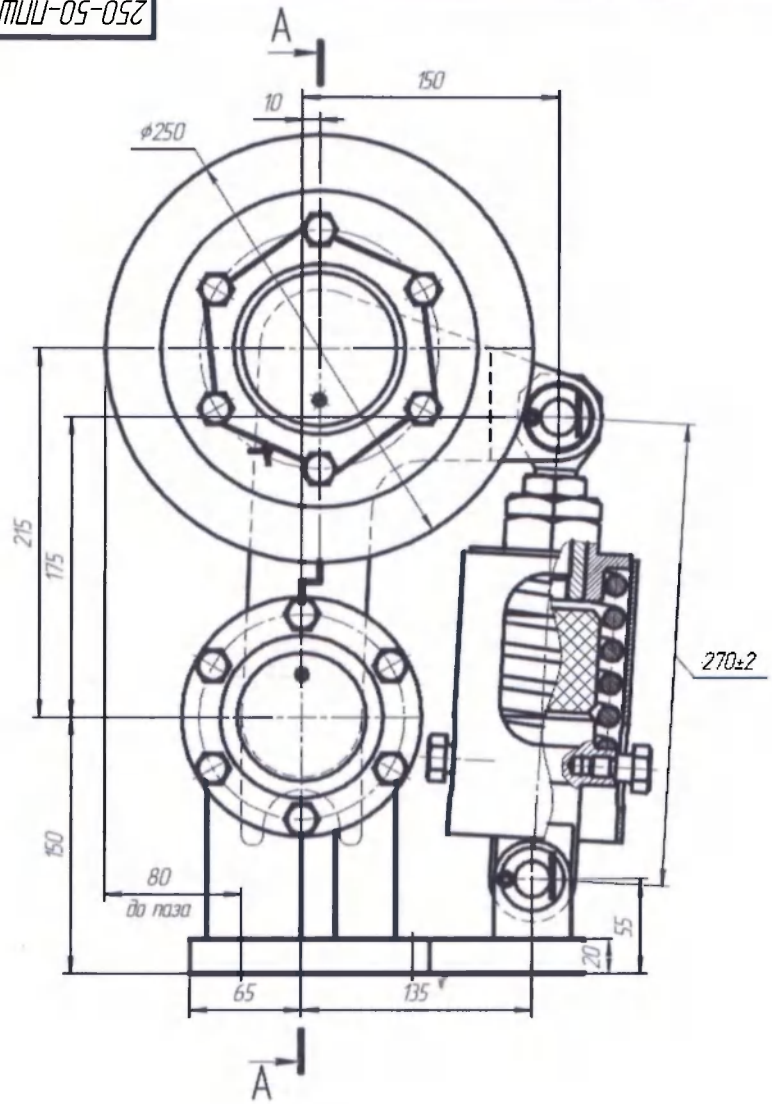

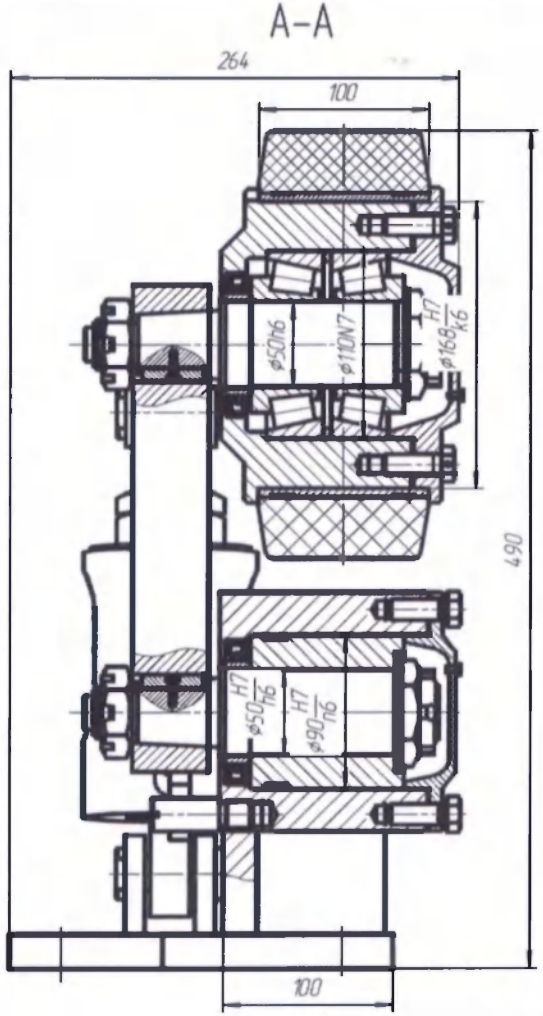

1. Размеры роликоопоры на виде сбоку возможно скорректировать (изменить).
2. Вместо центральной роликоопоры используется либо левая роликоопора, либо правая роликоопора.
3. Масса одной роликоопоры – не более 55 кг.

Согласовано

Организация	Должность	ФИО	Подпись	Дата
ПГМ УГРЭ	Инж. конструктор	Спиридонов С.Д.		22.01.13
— // —	Гл. механик УГРЭ	Маслов		22.01.13

250-50-ПШ (ЦПШ)

Роликоопора

Лит. | Масса | Масштаб

11

Лист | Листов 1

Формат А2