ФД.44В.053.001

Ra 6,3 (√)

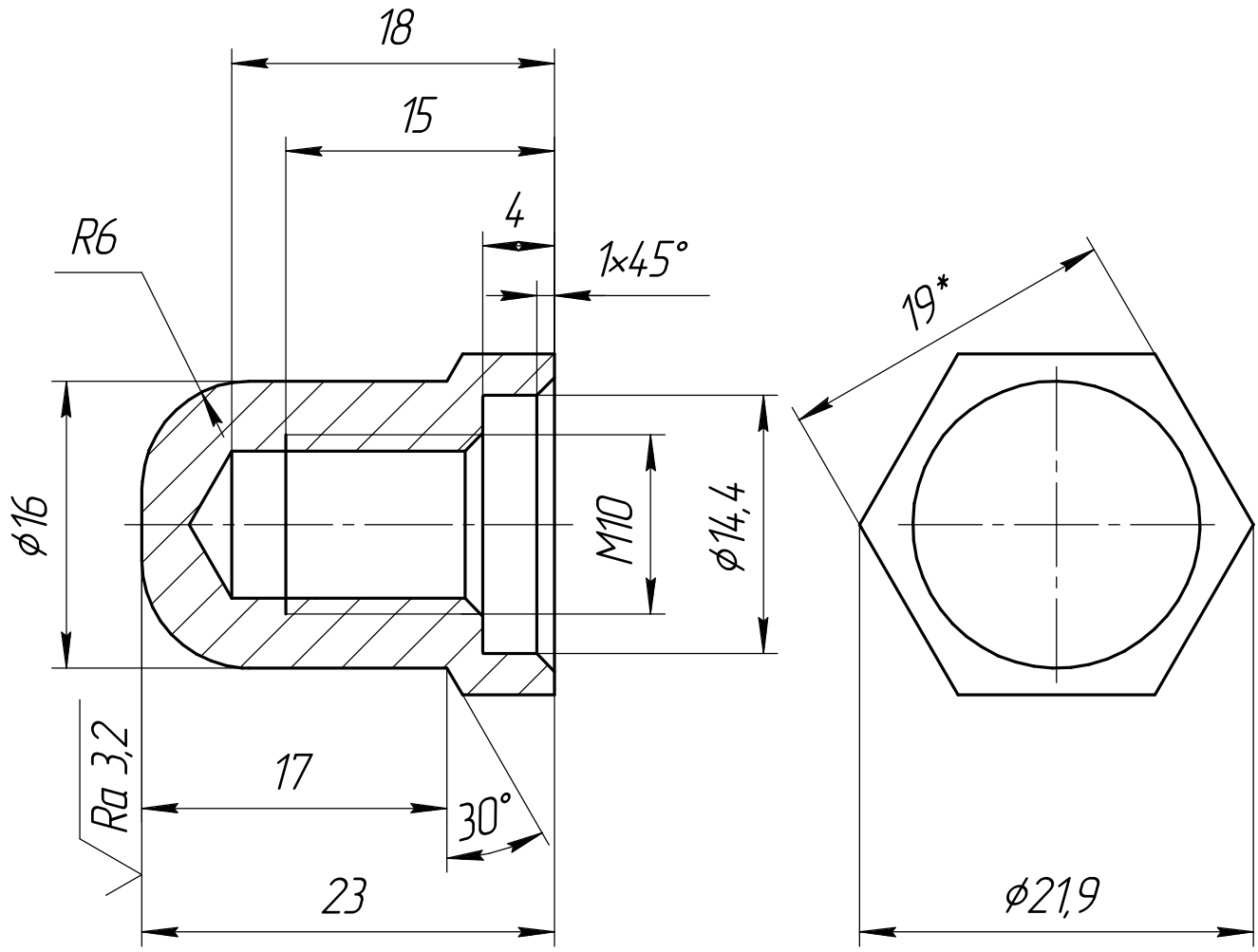

1. Электрополировать.
2. * Размер для справок.
3. H14, h14, $\pm \frac{IT14}{2}$.

					ФД.44В.053.001		
Изм.	Лист	№ докум.	Подп.	Дата	Гайка	Лит.	Масса	Масштаб
Разраб.		Скрябин А.А.		05.2009		И	0,025	2,5:1
Пров.		Хихля Ю.Б.		05.2009				
Т.контр.						Лист	Листов 1	
Руков.		Хихля Ю.Б.		05.2009	Шестигранник 19 ГОСТ 2879-88 / 14Х17Н2 ГОСТ 5949-75	ФЦЯРБ	
Н.контр.		Потапова Н.В.		05.2009			
Утв.							

Перв. примен. | Справ. № | Подп. и дата | Инв. № дубл. | Взам. инв. № | Подп. и дата | Инв. № подл. 00328

Копировал | Формат А4