ФД.44К.053.008

Ra 6,3

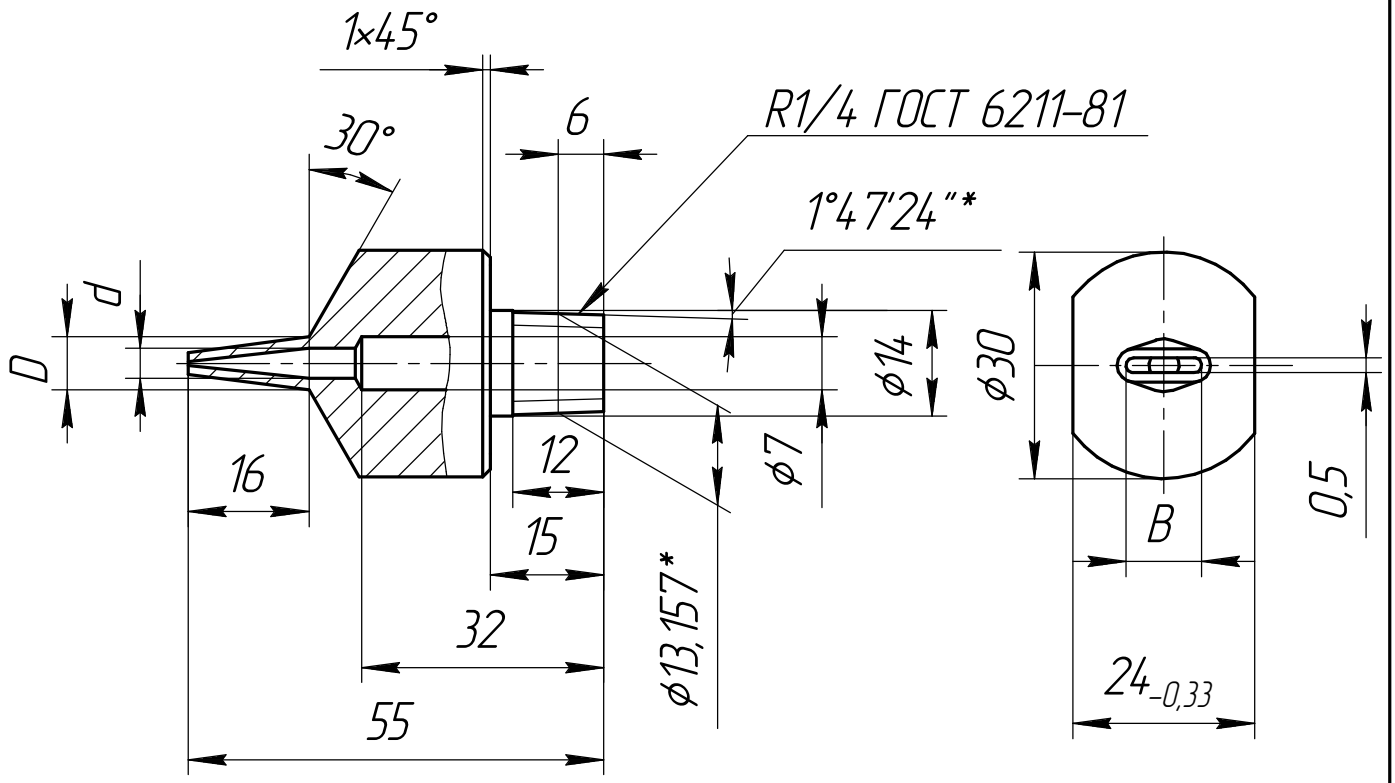

Обозначение	d, мм	D, мм	B, мм	Масса, кг
ФД.44В.053.008	2,1	5	3	0,12
-01	4	7	6	0,13
-02	6,6	9,5	10	0,14

1. * Размеры для справок.
2. H14, h14, $\pm \frac{IT14}{2}$.

Изм.	Лист	№ докум.	Подп.	Дата
Разраб.		Скрябин А.А.		05.2009
Пров.		Хихля Ю.Б.		05.2009
Т.контр.				
Руков.		Хихля Ю.Б.		05.2009
Н.контр.		Потапова Н.В.		05.2009
Утв.				

ФД.44К.053.008

Сопло

Лит.	Масса	Масштаб
И	см. табл.	1:1

Лист | Листов 1

Сталь 14Х17Н2 ГОСТ 5632-72

ФЦЯРБ

Перв. примен. | Справ. № | Подп. и дата | Инв. № дубл. | Взам. инв. № | Подп. и дата | Инв. № подл. 00328

Копировал | Формат А4