ФД.44В.053.02.003

Ra 6,3 (√)

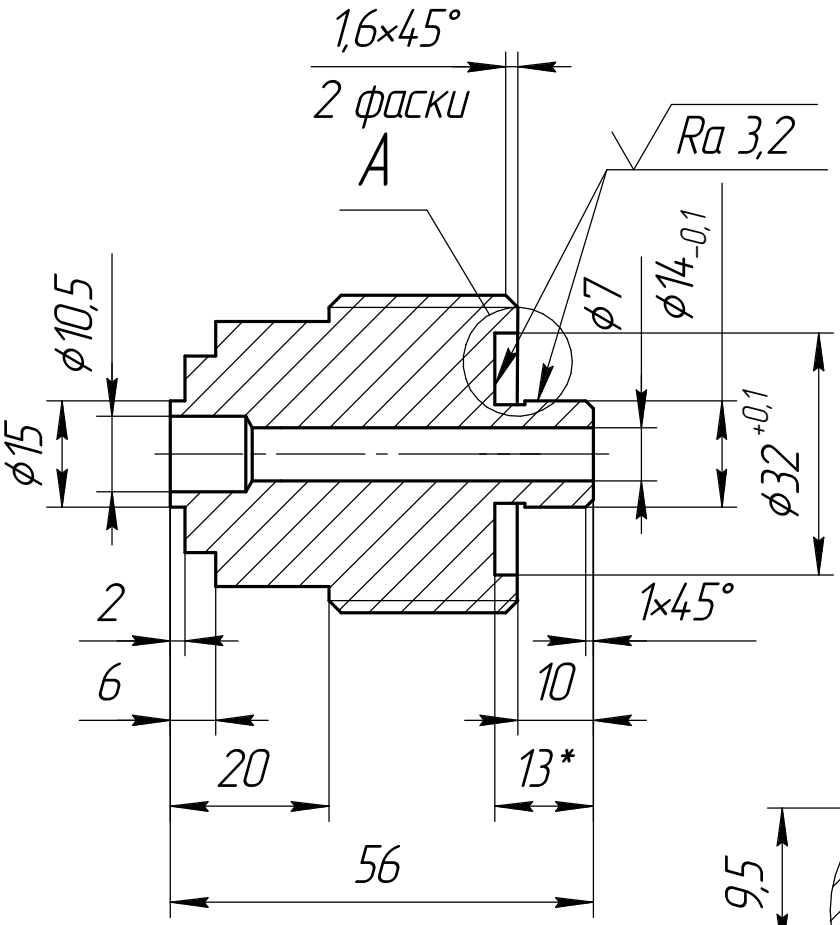

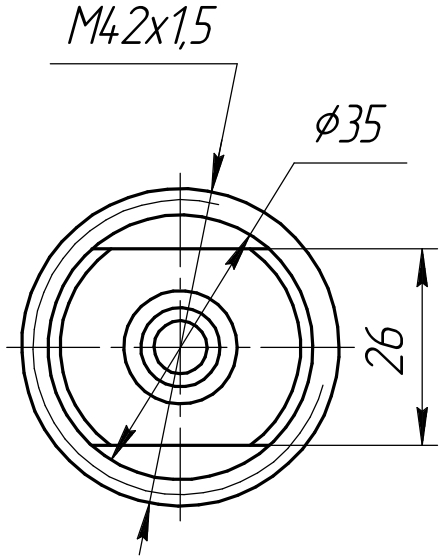

A(2:1)

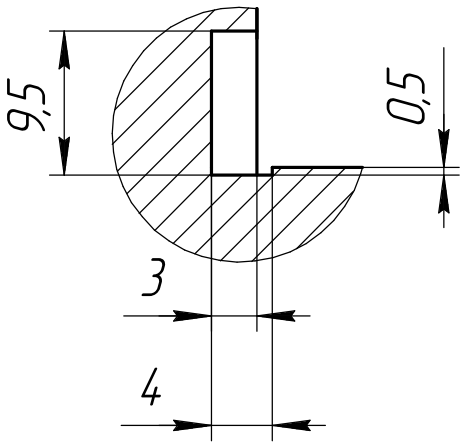

1. *Размер для справок.
2. H14, h14, $\pm \frac{IT14}{2}$.

Изм.	Лист	№ докум.	Подп.	Дата	ФД.44В.053.02.003		
Разраб.		Скрябин А.А.		05.2009	Штуцер	Лит.	Масса	Масштаб
Пров.		Хихля Ю.Б.		05.2009		И	0,8	1:1
Т.контр.						Лист	Листов 1
Руков.		Хихля Ю.Б.		05.2009	Сталь 12Х18Н10Т ГОСТ 5632-72	ФЦЯРБ	
Н.контр.		Потапова Н.В.		05.2009			
Утв.							

Перв. примен. | Справ. № | Подп. и дата | Инв. № дубл. | Взам. инв. № | Подп. и дата | Инв. № подл. 00328

Копировал | Формат А4