ФД.44В.053.02.005

Ra 6,3 (√)

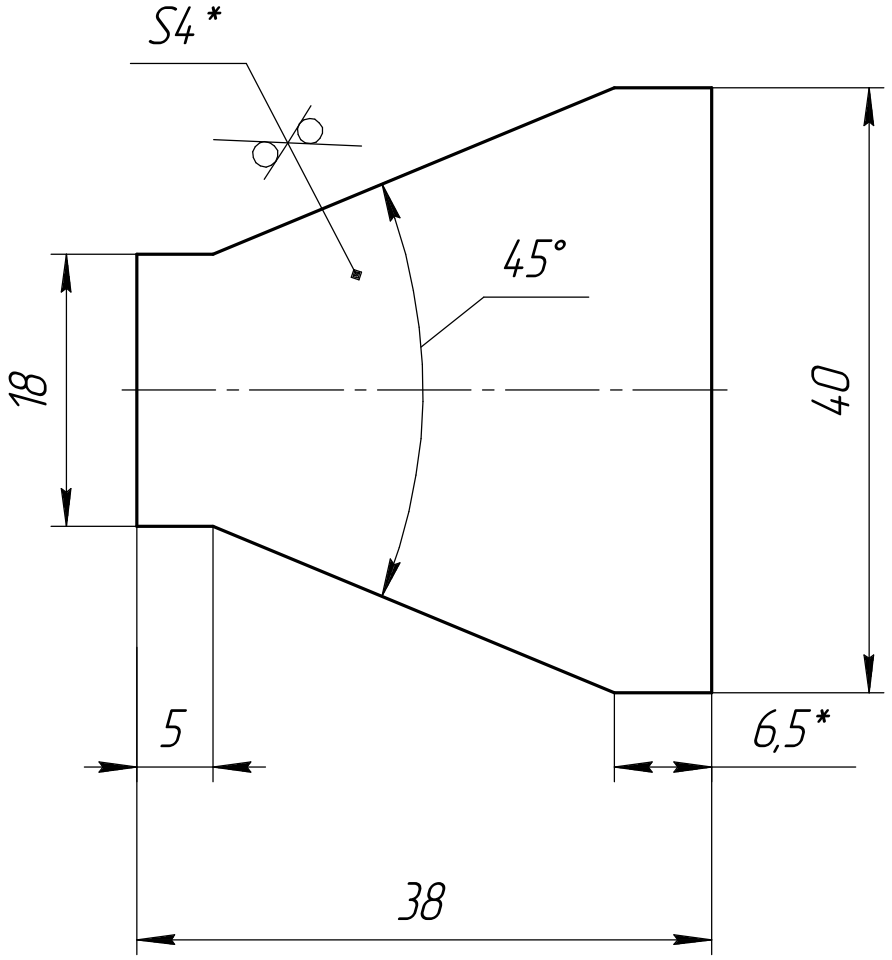

1. * Размер для справок.
2. H14, h14, $\pm \frac{IT14}{2}$.

Изм.	Лист	№ докум.	Подп.	Дата
Разраб.		Скрябин А.А.		05.2009
Пров.		Хихля Ю.Б.		05.2009
Т.контр.				
Руков.		Хихля Ю.Б.		05.2009
Н.контр.		Потапова Н.В.		05.2009
Утв.				

ФД.44В.053.02.005

Косынка

Лит.	Масса	Масштаб
И	0,04	2:1

Лист | Листов 1

Лист Б 4 ГОСТ 19904-90 / 12Х18Н10Т ГОСТ 5582-75

ФЦЯРБ

Перв. примен. | Справ. № | Подп. и дата | Инв. № дубл. | Взам. инв. № | Подп. и дата | Инв. № подл. 00328

Копировал | Формат А4