ФД.44В.053.03.007

Ra 12,5 (√)

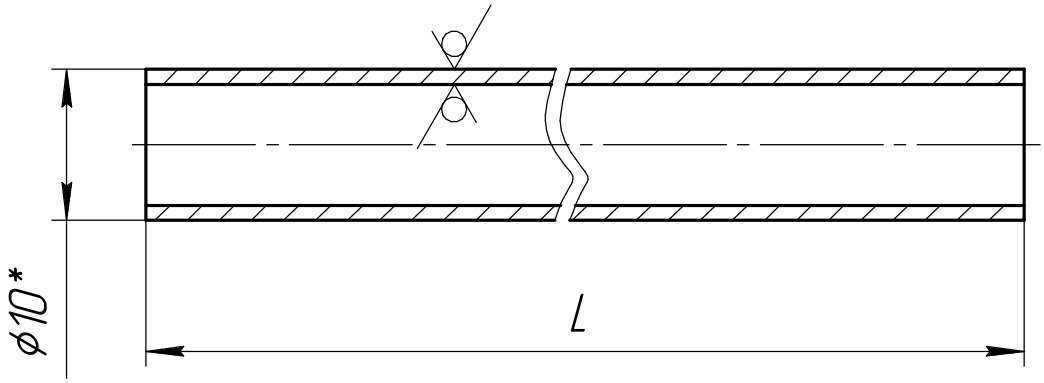

Обозначение	L, мм	Масса, кг
ФД.44В.053.03.007	4930±0,5	1,55
–01	930±0,5	0,3
–02	1430±0,5	0,45
–03	1930±0,5	0,6
–04	2430±0,5	0,75
–05	2930±0,5	0,9
–06	3930±0,5	1,25

1. Видимые замятины и царапины более 0,2 мм на наружной поверхности не допускаются.
2. * Размер для справок.

Изм.	Лист	№ докум.	Подп.	Дата
Разраб.		Скрябин А.А.		05.2009
Пров.		Хихля Ю.Б.		05.2009
Т.контр.				
Руков.		Хихля Ю.Б.		05.2009
Н.контр.		Потапова Н.В.		05.2009
Утв.				

ФД.44В.053.03.007

Труба

Лит.	Масса	Масштаб
И	см. табл.	2:1

Лист | Листов 1

Труба 10х1,5-12Х18Н10Т ГОСТ 9941-81

ФЦЯРБ

Перв. примен. | Справ. № | Подп. и дата | Инв. № дубл. | Взам. инв. № | Подп. и дата | Инв. № подл. 00328

Копировал | Формат А4