ФД.44В.053.04.002

Ra 12,5 (√)

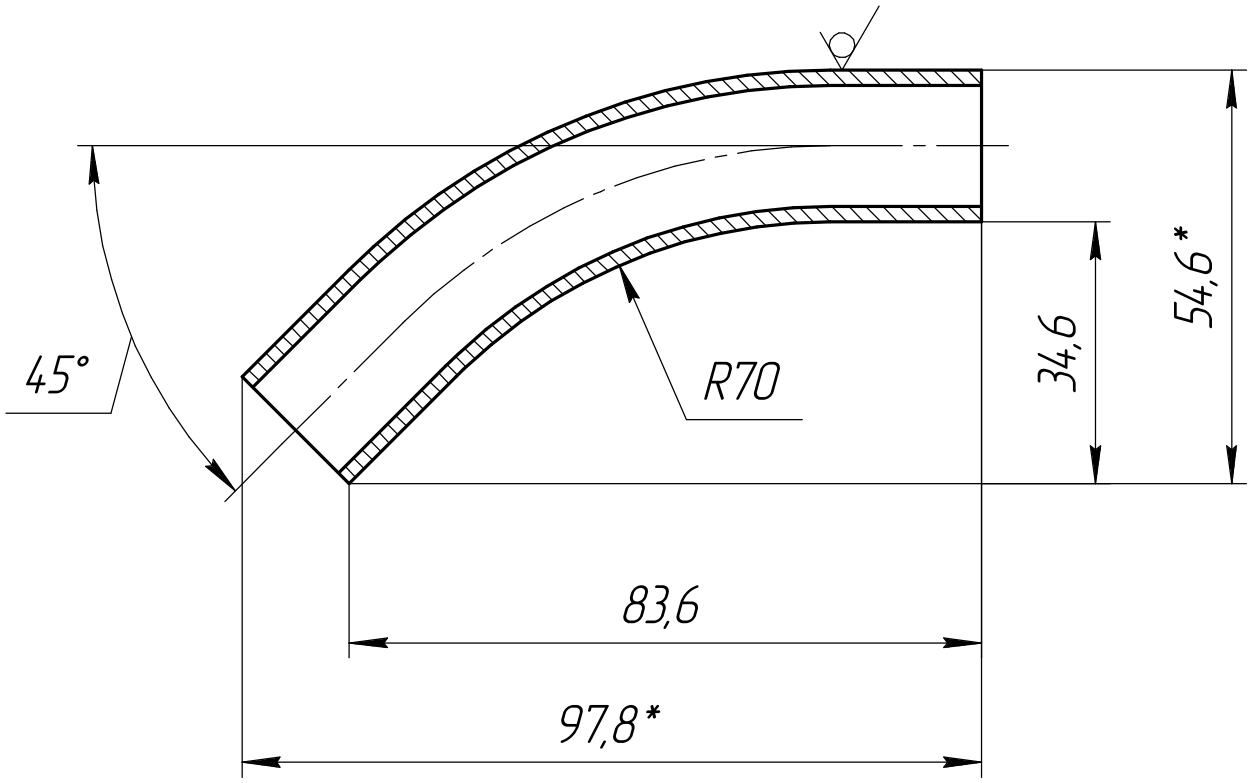

1. * Размеры для справок.
2. H14, h14, $\pm \frac{IT14}{2}$.

					ФД.44В.053.04.002		
Изм.	Лист	№ докум.	Подп.	Дата	Трубка	Лит.	Масса	Масштаб
Разраб.		Скрябин А.А.		05.2009		И	0,1	1:1
Пров.		Хихля Ю.Б.		05.2009				
Т.контр.						Лист	Листов 1	
Руков.		Хихля Ю.Б.		05.2009	Труба 20х2,0-12Х18Н10Т ГОСТ 9941-81	ФЦЯРБ	
Н.контр.		Потапова Н.В.		05.2009			
Утв.							

Перв. примен.

Справ. №

Подп. и дата

Инв. № дубл.

Взам. инв. №

Подп. и дата

Инв. № подл. 00328

Копировал

Формат А4