ФД.44В.053.04.003

Ra 6,3

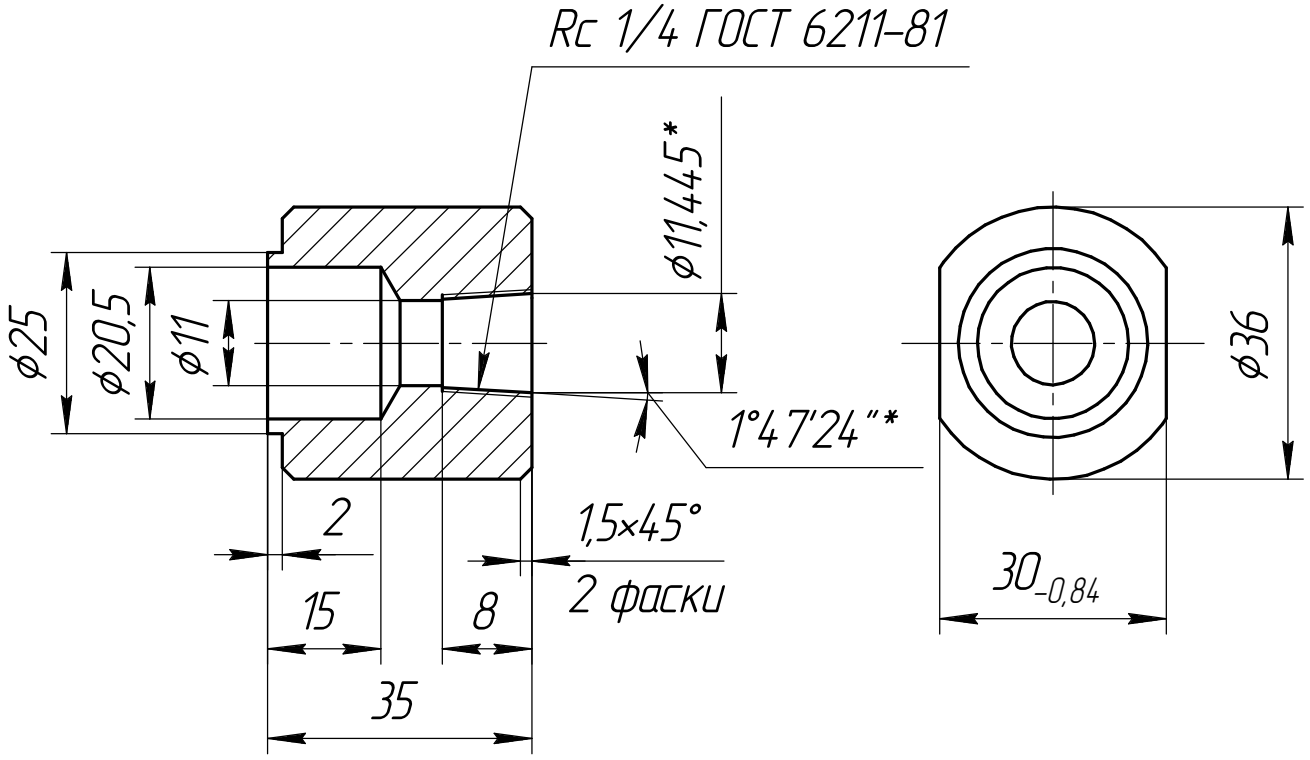

1. * Размеры для справок.
2. H14, h14, $\pm \frac{IT14}{2}$.

Изм.	Лист	№ докум.	Подп.	Дата	ФД.44В.053.04.003			
Разраб.		Скрябин А.А.		05.2009	Гайка	Лит.	Масса	Масштаб
Пров.		Хихля Ю.Б.		05.2009		И	0,2	1:1
Т.контр.						Лист	Листов 1	
Руков.		Хихля Ю.Б.		05.2009	Сталь 12Х18Н10Т ГОСТ 5632-72	ФЦЯРБ		
Н.контр.		Потапова Н.В.		05.2009				
Утв.								

Перв. примен. | Справ. № | Подп. и дата | Инв. № дубл. | Взам. инв. № | Подп. и дата | Инв. № подл. 00328

Копировал | Формат А4