ФД.44К.053.06

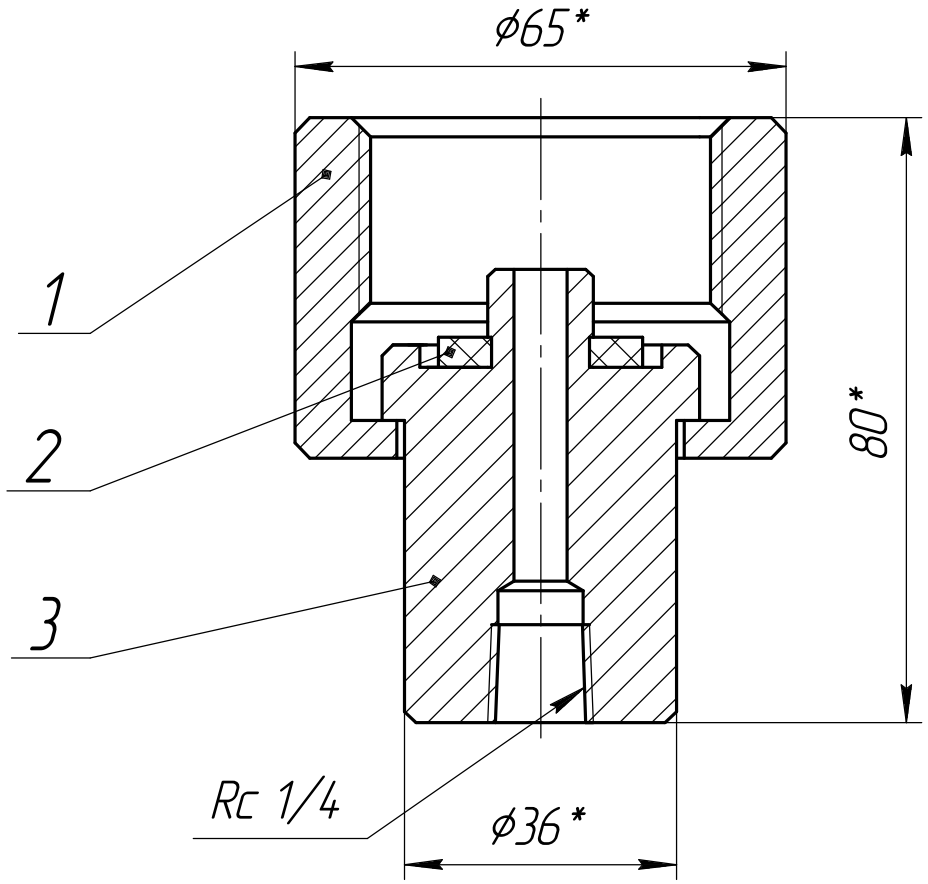

* Размеры для справок.

Формат	Зона	Поз.	Обозначение	Наименование	Кол.	Примечание
				Детали		
А4		1	ФД.44В.053.03.003	Гайка накидная	1	
А4		2	ФД.44В.053.03.006	Прокладка	1	
А4		3	ФД.44К.053.06.001	Штуцер	1	

Изм.	Лист	№ докум.	Подп.	Дата
Разраб.		Скрябин А.А.		05.2009
Пров.		Хихля Ю.Б.		05.2009
Т.контр.				
Руков.		Хихля Ю.Б.		05.2009
Н.контр.		Потапова Н.В.		05.2009
Утв.				

ФД.44К.053.06

Колено

Лит.	Масса	Масштаб
И	0,8	1:1

Лист | Листов 1

ФЦЯРБ

Перв. примен.

Справ. №

Подп. и дата

Инв. № дубл.

Взам. инв. №

Подп. и дата

Инв. № подл. 00328

Копировал

Формат А4