ФД.44К.053.07

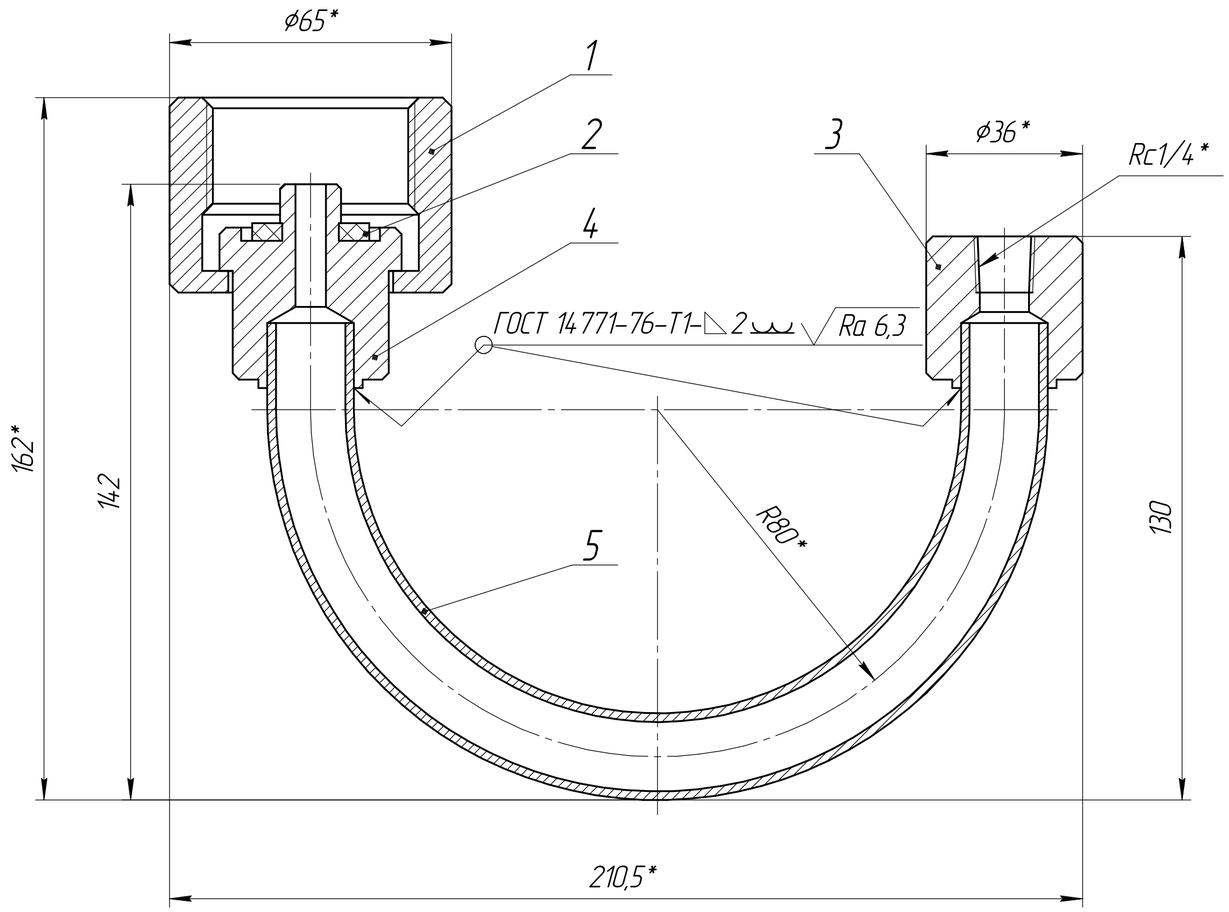

1. Сварка ручная аргонодуговая.
2. Контроль сварных швов выполнить внешним осмотром по ГОСТ 3242-79. Трещины, прожоги, непровары не допускаются.
3. Сварные швы испытать на герметичность керосиновым контактом, протечки керосинового контакта не допускаются.
4. Резьбу Rc1/4 калибровать после сварки.
5. * Размеры для справок.

Формат	Зона	Поз.	Обозначение	Наименование	Кол.	Приме-чание
				Детали		
А4		1	ФД.44В.053.03.003	Гайка накидная	1	
А4		2	ФД.44В.053.03.006	Прокладка	1	
А4		3	ФД.44В.053.04.003	Гайка	1	
А4		4	ФД.44К.053.06.001	Штуцер	1	
А4		5	ФД.44К.053.07.001	Трубка	1	

Изм.	Лист	№ докум.	Подп.	Дата	ФД.44К.053.07			
Разраб.		Скрябин А.А.		05.2009	Колено	Лит.	Масса	Масштаб
Пров.		Хихля Ю.Б.		05.2009		И	1,2	1:1
Т.контр.						Лист	Листов 1	
Руков.		Хихля Ю.Б.		05.2009		ФЦЯРБ		
Н.контр.		Потапова Н.В.		05.2009				
Утв.								

Перв. примен. | Справ. № | Подп. и дата | Инв. № дубл. | Взам. инв. № | Подп. и дата | Инв. № подл. 00328

Копировал | Формат А2