ФД.44В.057.03.01.001

Ra 12,5 (√)

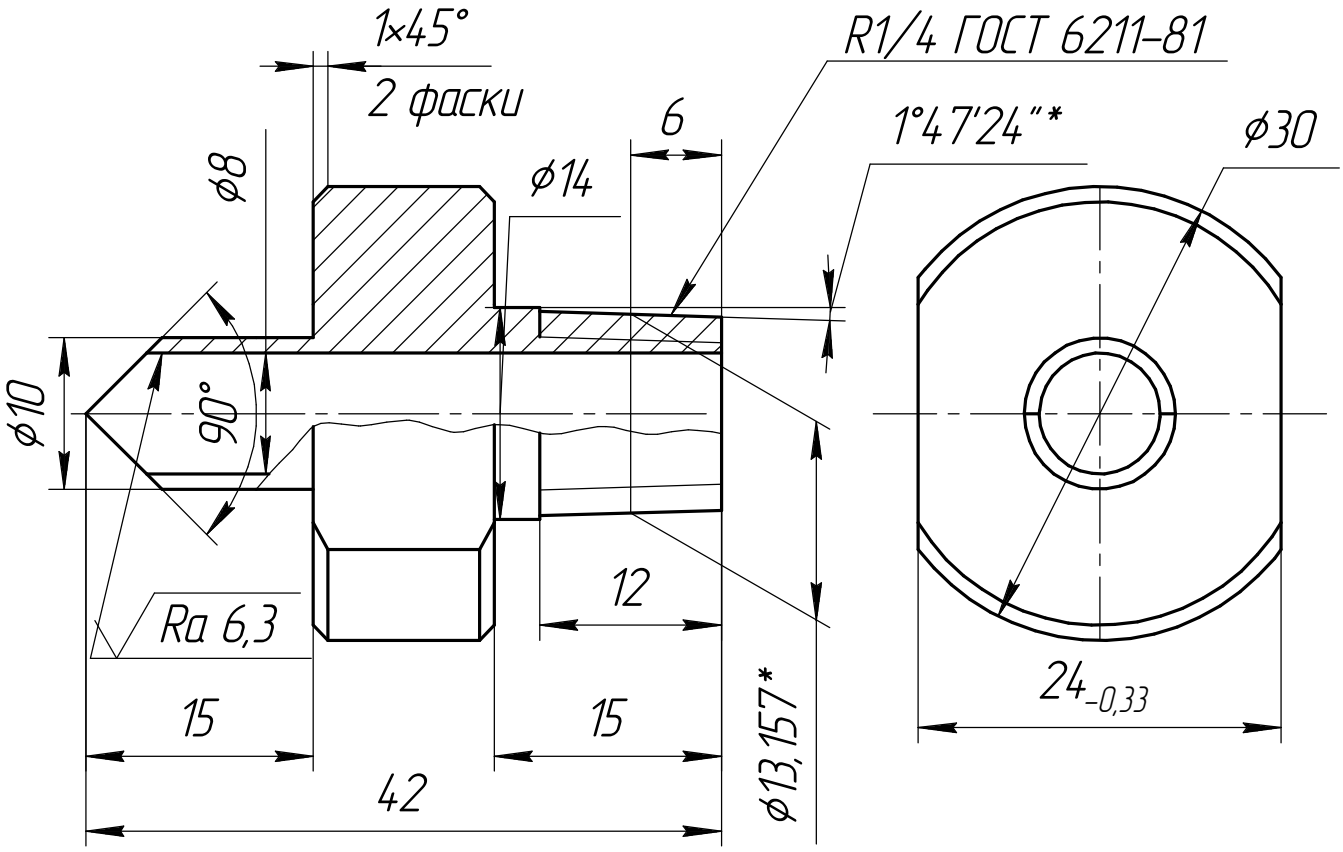

1. *Размеры для справок.
2. H14, h14, $\pm \frac{IT14}{2}$.

Изм.	Лист	№ докум.	Подп.	Дата	ФД.44В.057.03.01.001			
Разраб.		Скрябин А.А.		05.2009	Штуцер	Лит.	Масса	Масштаб
Пров.		Хихля Ю.Б.		05.2009		И	0,08	2:1
Т.контр.						Лист	Листов 1	
Руков.		Хихля Ю.Б.		05.2009	Сталь 12Х18Н10Т ГОСТ 5632-72	ФЦЯРБ		
Н.контр.		Потапова Н.В.		05.2009				
Утв.								

Перв. примен.

Справ. №

Подп. и дата

Инв. № дубл.

Взам. инв. №

Подп. и дата

Инв. № подл. 00283

Копировал

Формат А4