ФД.44В.057.03.01002

Ra 12,5 (√)

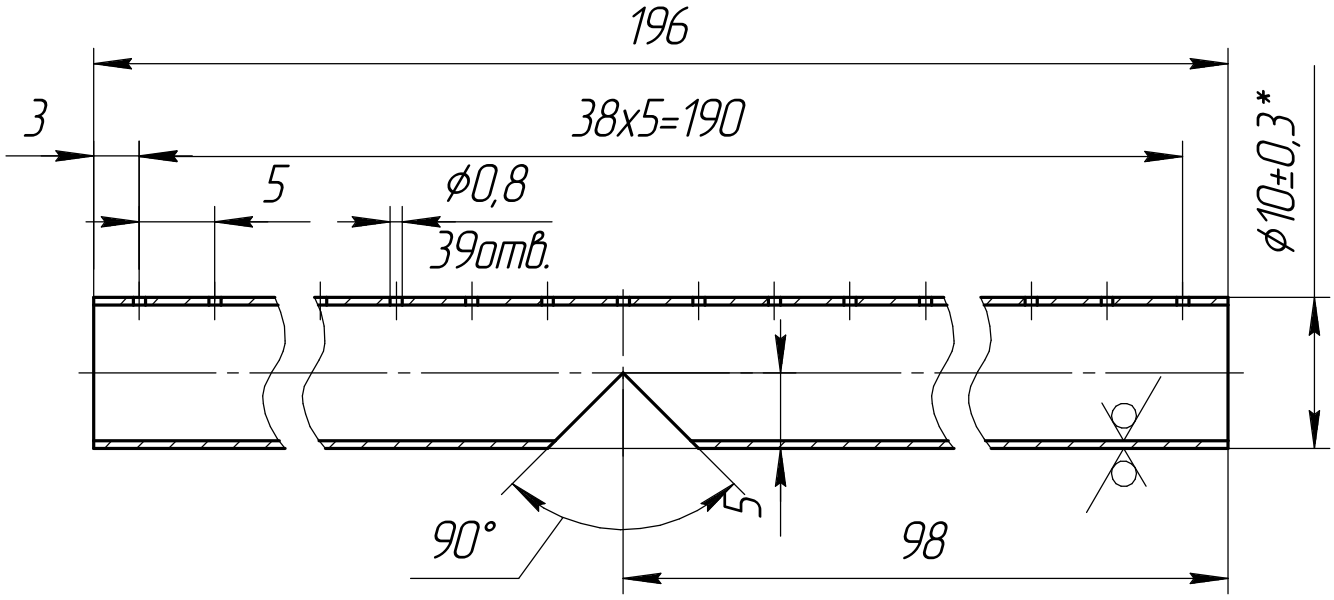

1. *Размер для справок.
2. H14, h14, $\pm \frac{IT14}{2}$.

Изм.	Лист	№ докум.	Подп.	Дата
Разраб.		Скрябин А.А.		05.2009
Пров.		Хихля Ю.Б.		05.2009
Т.контр.				
Руков.		Хихля Ю.Б.		05.2009
Н.контр.		Потапова Н.В.		05.2009
Утв.				

ФД.44В.057.03.01.002

Трубка

Лит.	Масса	Масштаб
И	0,02	2:1

Лист | Листов 1

Труба 10х1-12Х18Н10Т ГОСТ 11068-81

ФЦЯРБ

Перв. примен.

Справ. №

Подп. и дата

Инв. № дубл.

Взам. инв. №

Подп. и дата

Инв. № подл. 00283

Копировал

Формат А4