ФД.46К.200.004

Ra 6,3 (√)

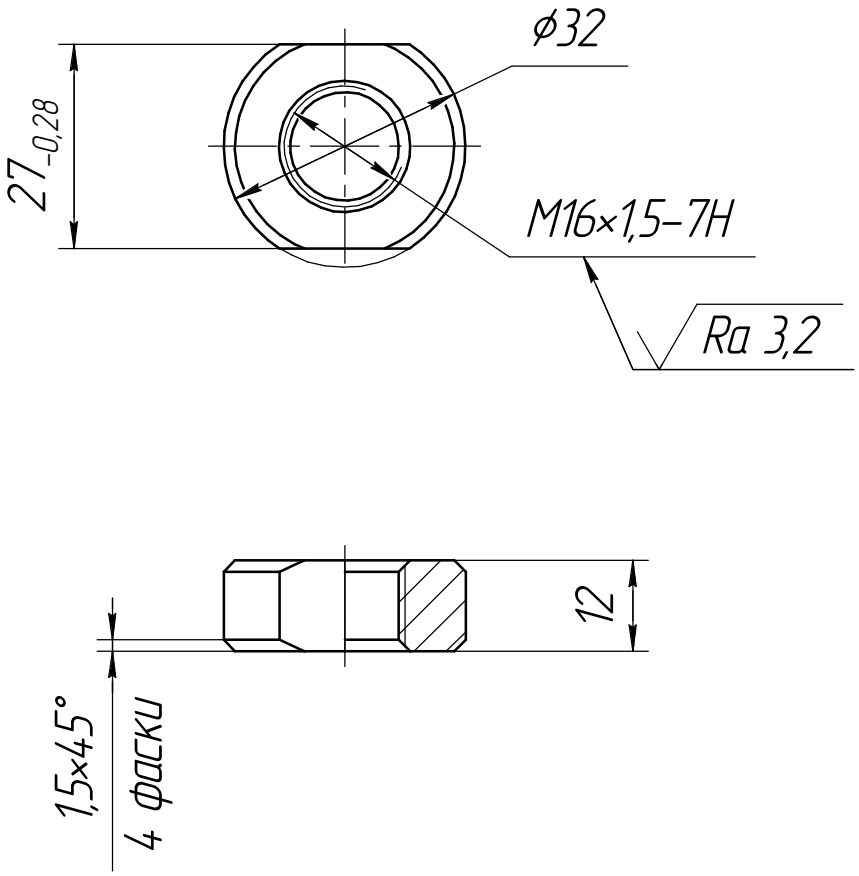

Неуказанные предельные отклонения размеров h14, ± IT 14/2.

					ФД.46К.200.004		
Изм.	Лист	№ докум.	Подп.	Дата	Гайка	Лит.	Масса	Масштаб
Разраб.		Горшунов С.Н.		12.2010		И	0,05	1:1
Пров.		Саленок В.В.		12.2010		Лист	Листов 1	
Т.контр.							
Рук.							
Н.контр.		Потапова Н.В.		12.2010	Сталь 14Х17Н2 ГОСТ 5632-72	ФЦЯРБ	
Утв.							

Перв. примен. | Справ. № | Подп. и дата | Инв. № дубл. | Взам. инв. № | Подп. и дата | Инв. № подл.

Копировал | Формат А4