ФД.46К.200.01.003

Ra 6,3 (√)

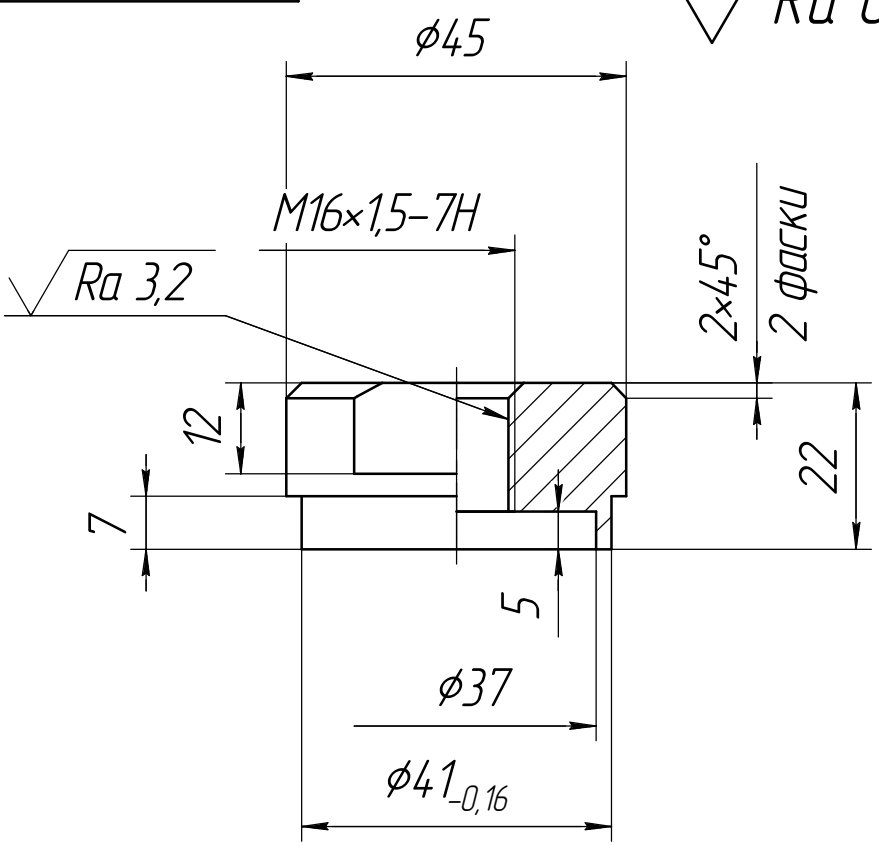


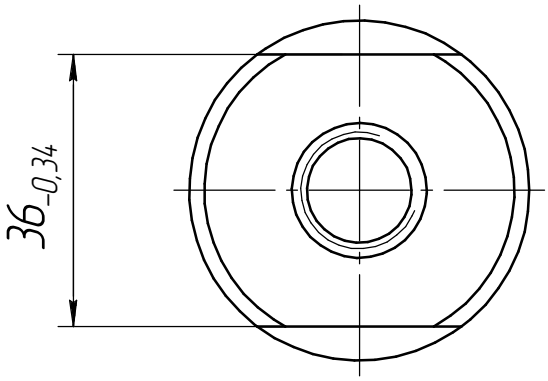


Неуказанные предельные отклонения размеров H14, h14, ± IT 14/2.

| Изм. | Лист | № докум. | Подп. | Дата | ФД.46К.200.01.003 | | | |
|---|---|---|---|---|---|---|---|---|
| Разраб. | | Горшунов Е.Н. | | 12.2010 | Фланец верхний | Лит. И | Масса 0,18 | Масштаб 1:1 |
| Пров. | | Саленок В.В. | | 12.2010 | | Лист | Листов 1 | |
| Т.контр. | | | | | | | | |
| Рук. | | | | | Сталь 12Х18Н10Т ГОСТ 5632-72 | ФЦЯРБ | | |
| Н.контр. | | Потапова Н.В. | | 12.2010 | | | | |
| Утв. | | | | | | | | |

Перв. примен. | Справ. № | Подп. и дата | Инв. № дубл. | Взам. инв. № | Подп. и дата | Инв. № подл.

Копировал | Формат А4