ФД.47Б.414.003

Ra 3,2 (√)

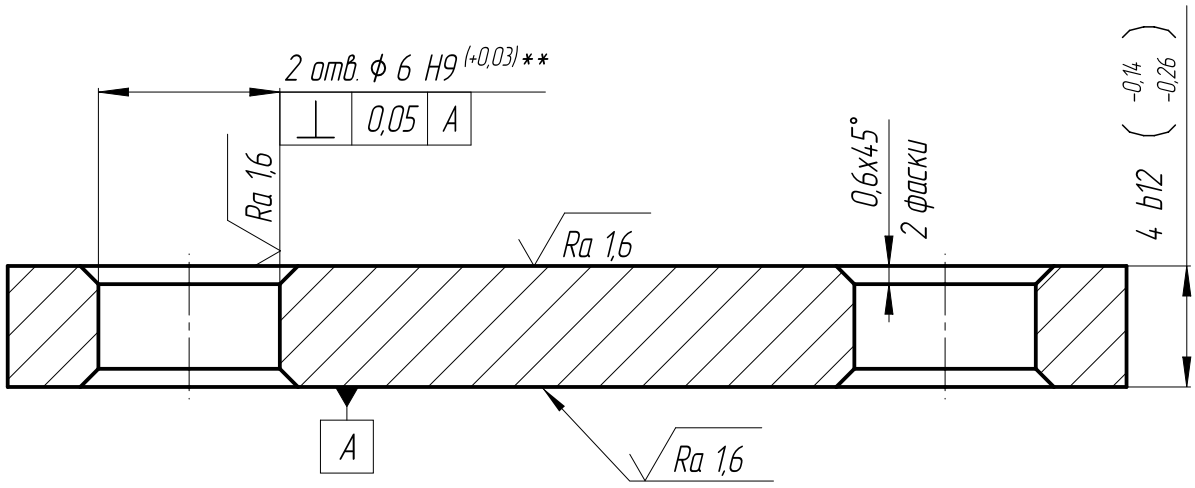

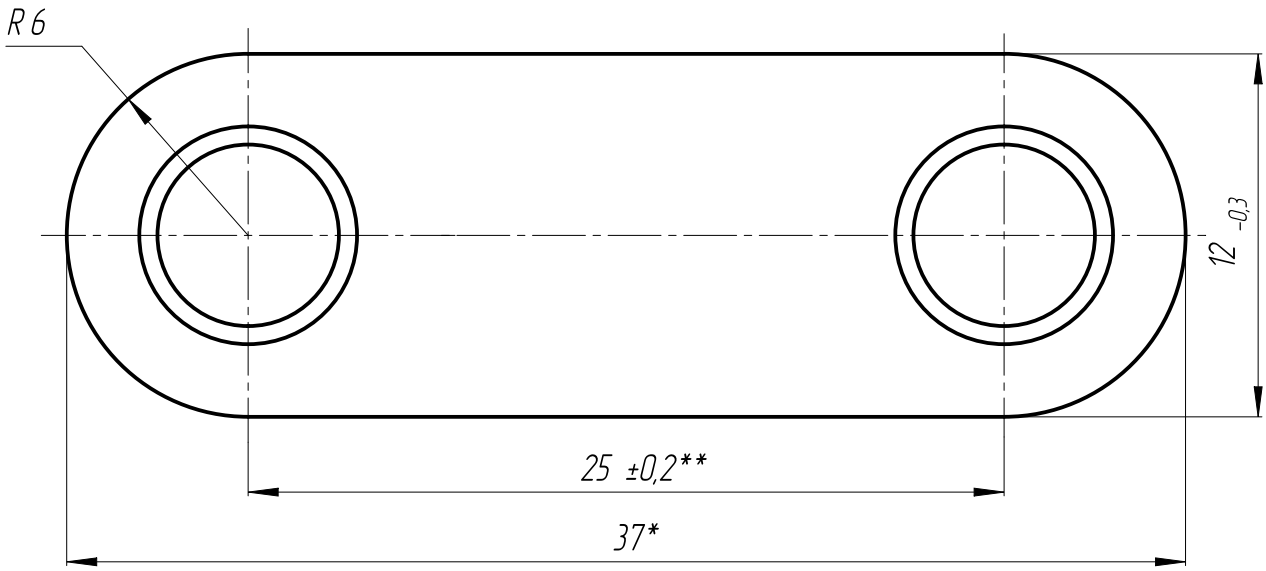

1. 40...48 HRC.
2. * Размер для справок.
3. ** Обработку по размерам производить в комплекте из двух деталей. Применять совместно.
4. H14, h14, ± IT14/2.
5. Острые кромки притупить.

КОНФИДЕНЦИАЛЬНО

Изм.	Лист	№ докум.	Подп.	Дата
Разраб.		Табеев А.В.		14.07.2011
Пров.		Абросов А.Н.		14.07.2011
Т.контр.				
Рук.		Саленок В.В.		14.07.2011
Н.контр.		Потапова Н.В.		14.07.2011
Утв.				

ФД.47Б.414.003

Звено

Лит.	Масса	Масштаб
И	0,015	4:1

Лист | Листов 1

Сталь 20Х13 ГОСТ 5632-72

ФЦЯРБ

Перв. примен. | Справ. № | Подп. и дата | Инв. № дубл. | Взам. инв. № | Подп. и дата | Инв. № подл. 01510/11

Копировал | Формат А4