ФД.47Б.416.01.01.002

Ra 0,8 (√)

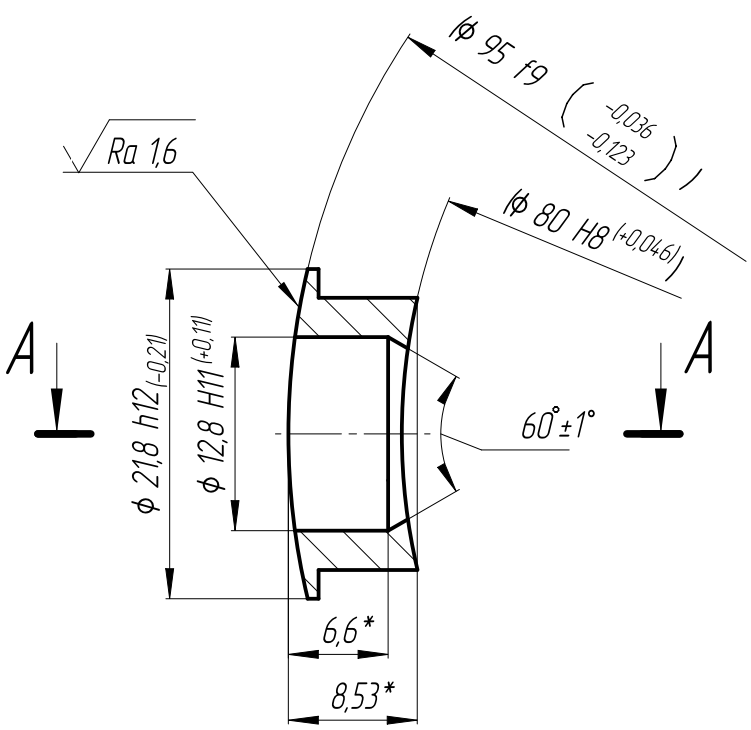

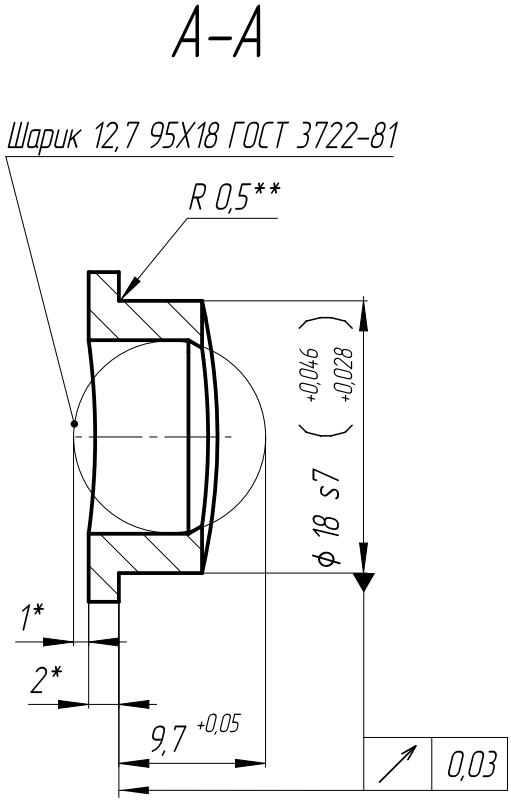

1. 50...60 HRC.
2. Размеры в скобках – после сборки.
3. *Размеры для справок.
4. **Размер обеспеч. инстр.

Изм.	Лист	№ докум.	Подп.	Дата
Разраб.		Табеев А.В.		14.07.2011
Пров.		Абросов А.Н.		14.07.2011
Т.контр.				
Рук.		Саленок В.В.		14.07.2011
Н.контр.		Потапова Н.В.		14.07.2011
Утв.				

ФД.47Б.416.01.01.002

Втулка

Лит.	Масса	Масштаб
И	15 г	2:1

Лист | Листов 1

Сталь 95Х18 ГОСТ 5632-72

ФЦЯРБ

Перв. примен. | Справ. № | Подп. и дата | Инв. № дубл. | Взам. инв. № | Подп. и дата | Инв. № подл. 01440/6

Копировал | Формат А4