ФД.476.432.01.001

Ra 3,2 (√)

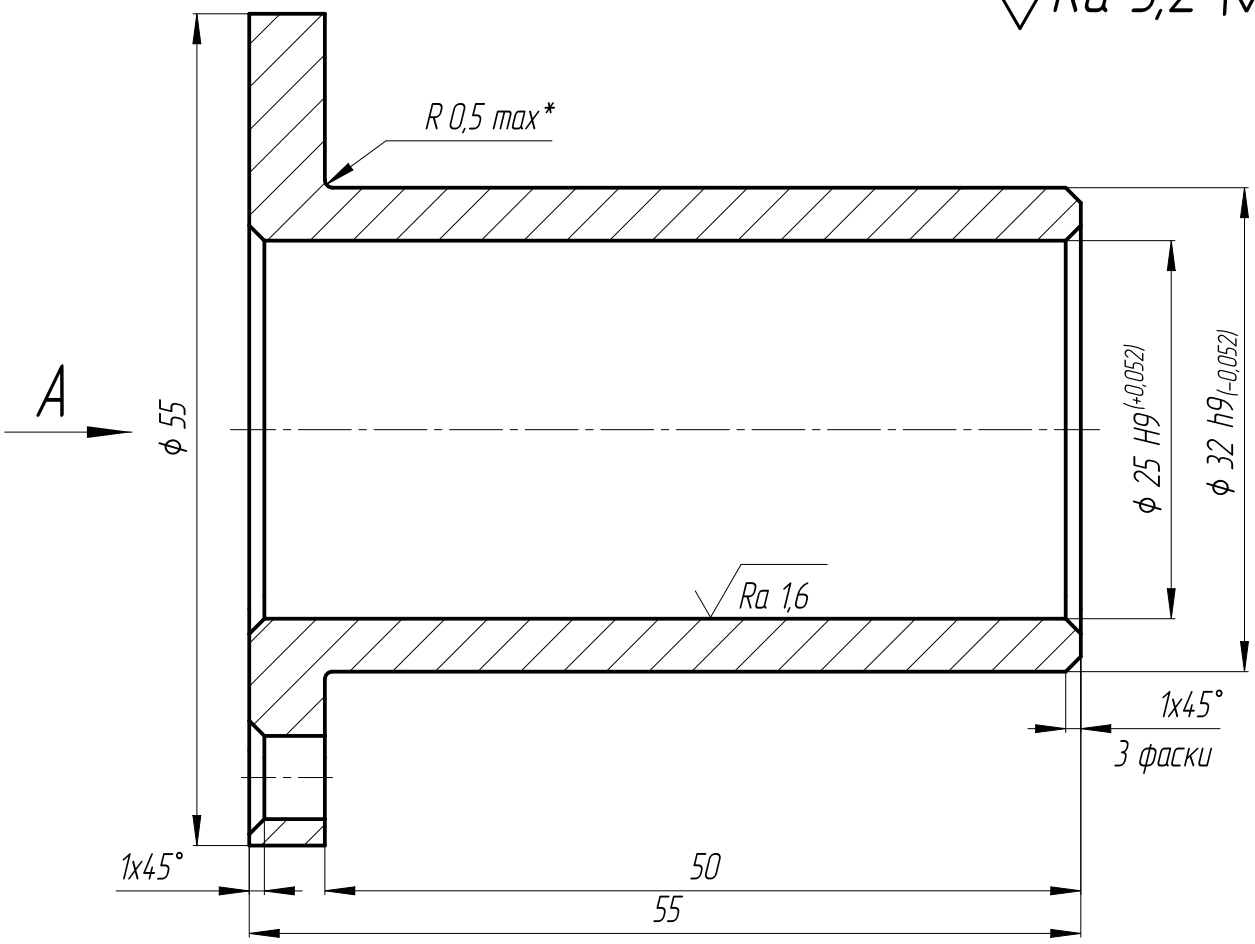

A (1:1)

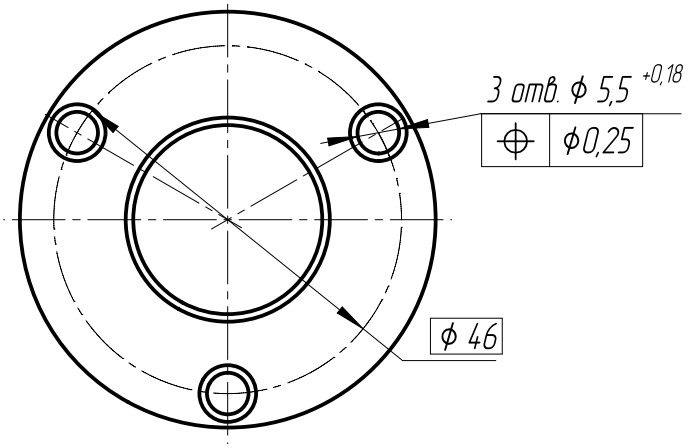

1. * Размер обеспеч. инстр.
2. h14, ± IT14/2.

Изм.	Лист	№ докум.	Подп.	Дата
Разраб.		Табеев А.В.		14.07.2011
Пров.		Абросов А.Н.		14.07.2011
Т.контр.				
Рук.		Саленок В.В.		14.07.2011
Н.контр.		Потапова Н.В.		14.07.2011
Утв.				

ФД.476.432.01.001

Втулка

Лит.	Масса	Масштаб
И	0,18	2:1

Лист | Листов 1

Сталь 14Х17Н2 ГОСТ 5632-72

ФЦЯРБ

Перв. примен. | Справ. № | Подп. и дата | Инв. № дубл. | Взам. инв. № | Подп. и дата | Инв. № подл. 01475/8

Копировал | Формат А4