ФД.47А.415.001

Ra 3,2

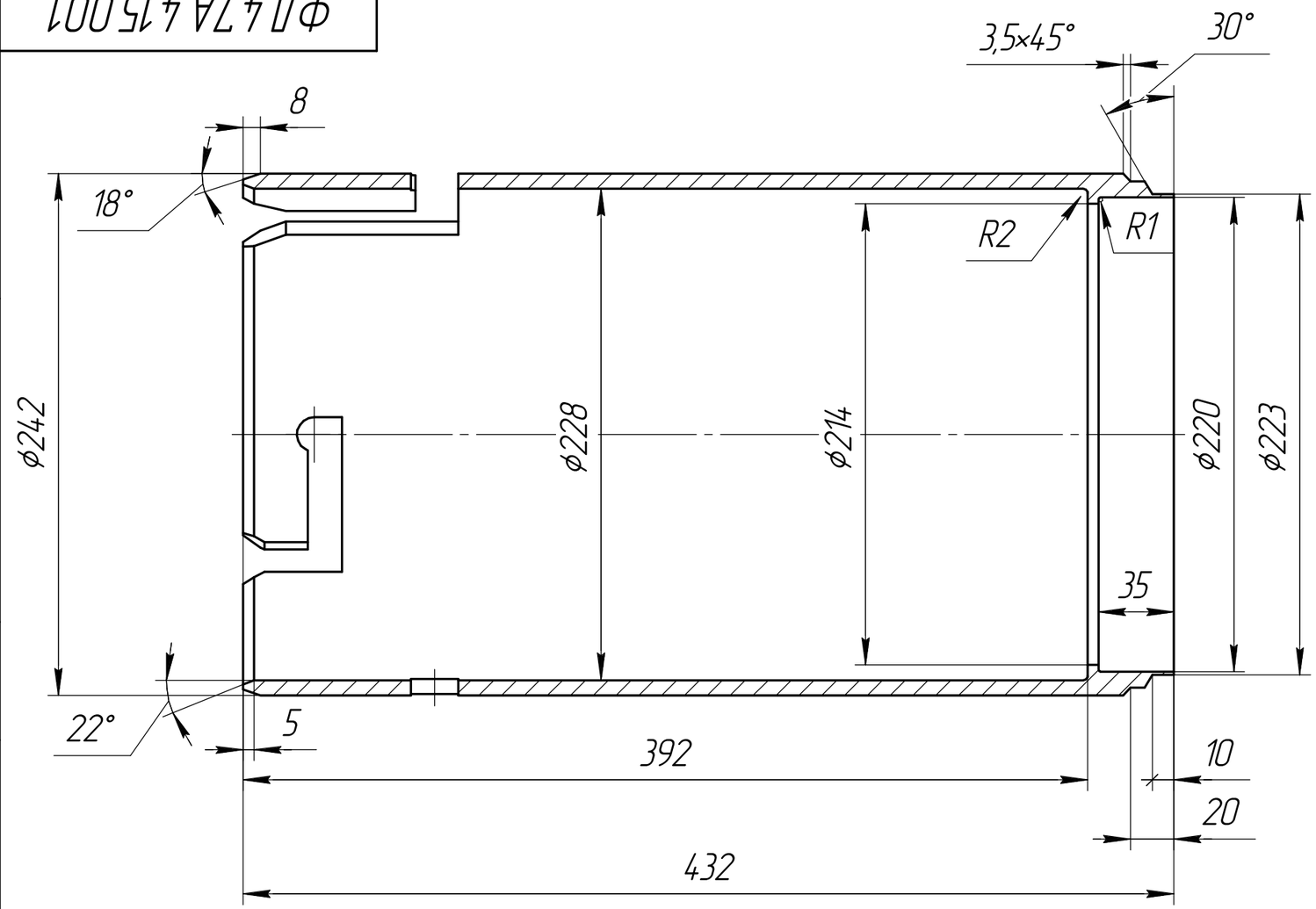

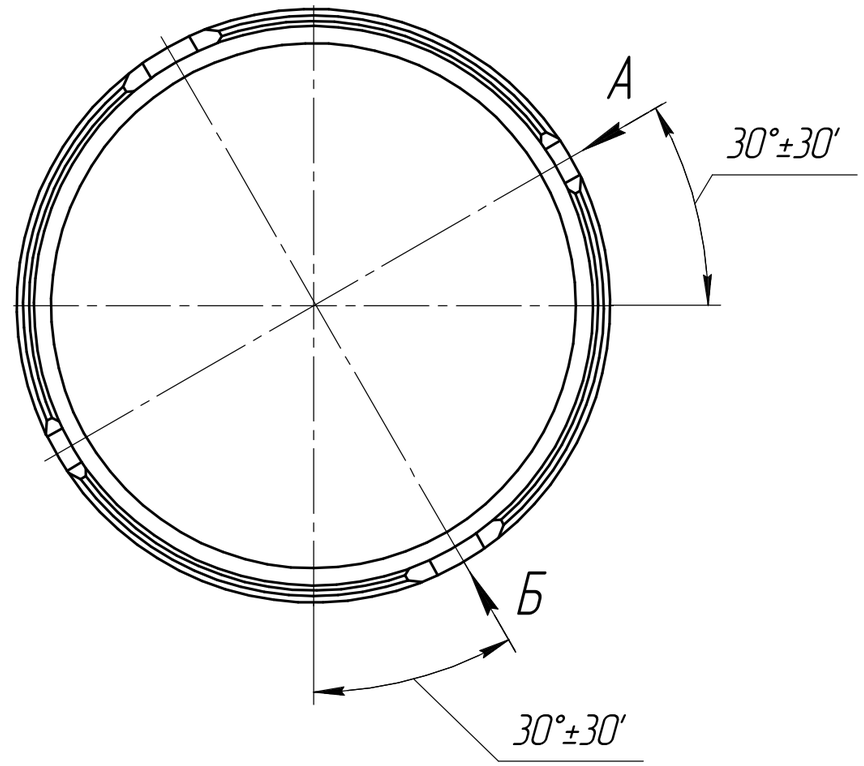

А(1:2)

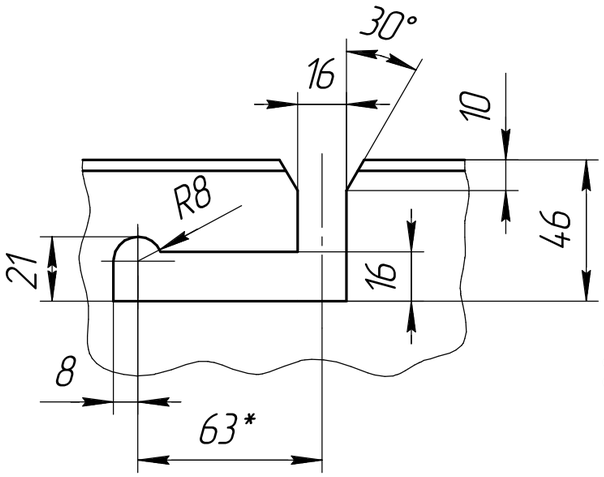

Б(1:2)

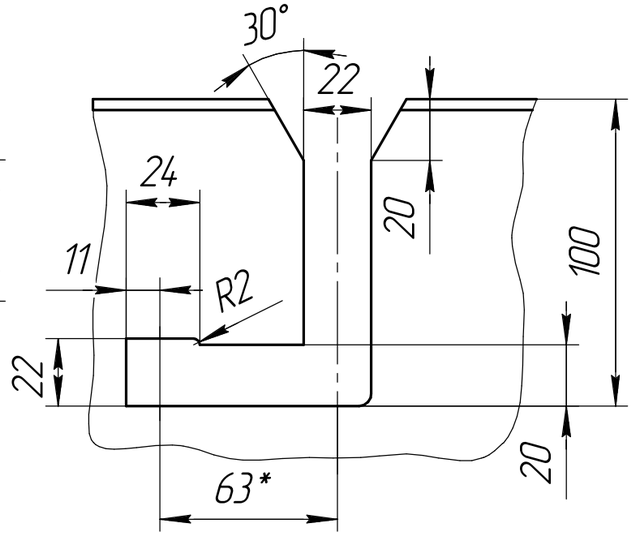

Неуказанные предельные отклонения размеров H14, h14, $\pm \frac{IT14}{2}$.

КОНФИДЕНЦИАЛЬНО

Изм.	Лист	№ докум.	Подп.	Дата
Разраб.		Скрябин А.А.		8.06.2011
Пров.		Абросов А.Н.		8.06.2011
Т.контр.				
Рук.		Саленок В.В.		7.06.2011
Н.контр.		Потапова Н.В.		8.06.2011
Утв.				

ФД.47А.415.001

Кожух верхний

Лит.	Масса	Масштаб
И	17,1	1:2,5

Лист | Листов 1

Труба 245х16-12Х18Н10Т ГОСТ 9940-81

ФЦЯРБ

Перв. примен. | Справ. № | Подп. и дата | Инв. № дубл. | Взам. инв. № | Подп. и дата | Инв. № подл.

Копировал | Формат А3