ФД.47А.415.002

Ra 3,2 (√)

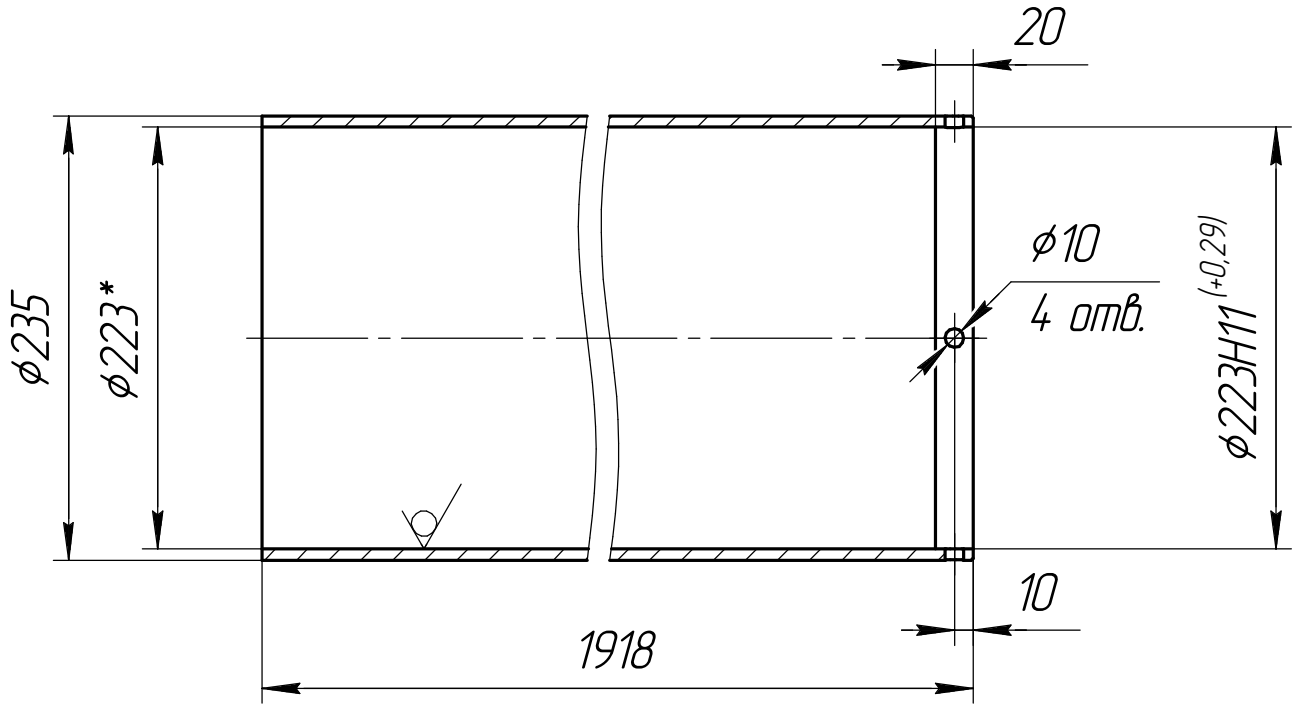

1. Электрополировать.
2. * Размер для справок.
3. H14, h14, $\pm \frac{IT14}{2}$.

КОНФИДЕНЦИАЛЬНО

Изм.	Лист	№ докум.	Подп.	Дата	ФД.47А.415.002			
Разраб.		Скрябин А.А.		8.06.2011	Труба	Лит.	Масса	Масштаб
Пров.		Абросов А.Н.		8.06.2011		И	65,5	1:4
Т.контр.						Лист	Листов 1	
Рук.		Саленок В.В.		7.06.2011	Труба 245х11-12Х18Н10Т ГОСТ 9940-81	ФЦЯРБ		
Н.контр.		Потапова Н.В.		8.06.2011				
Утв.								

Перв. примен. | Справ. № | Подп. и дата | Инв. № дубл. | Взам. инв. № | Подп. и дата | Инв. № подл.

Копировал | Формат А4