ФД.47А.415.01

Перв. примен.

Справ. №

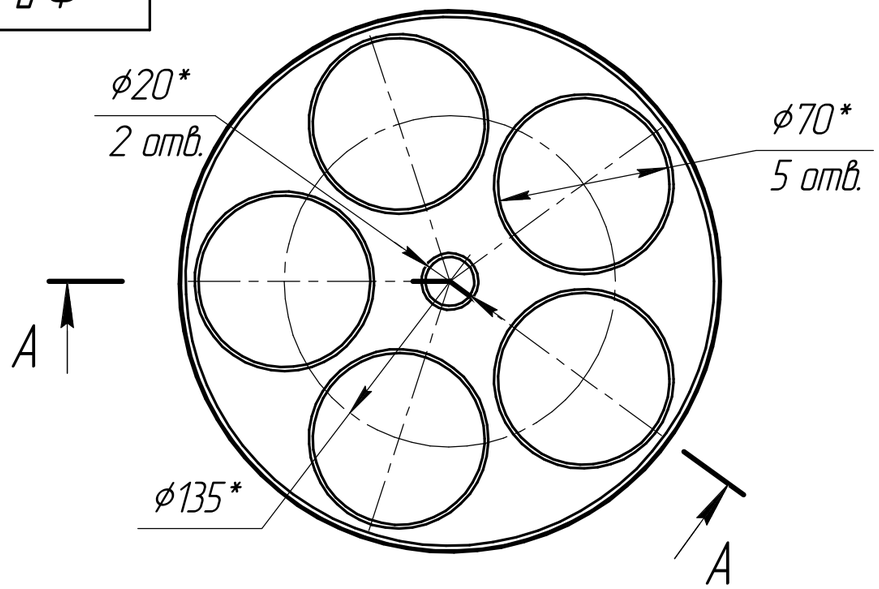


А–А

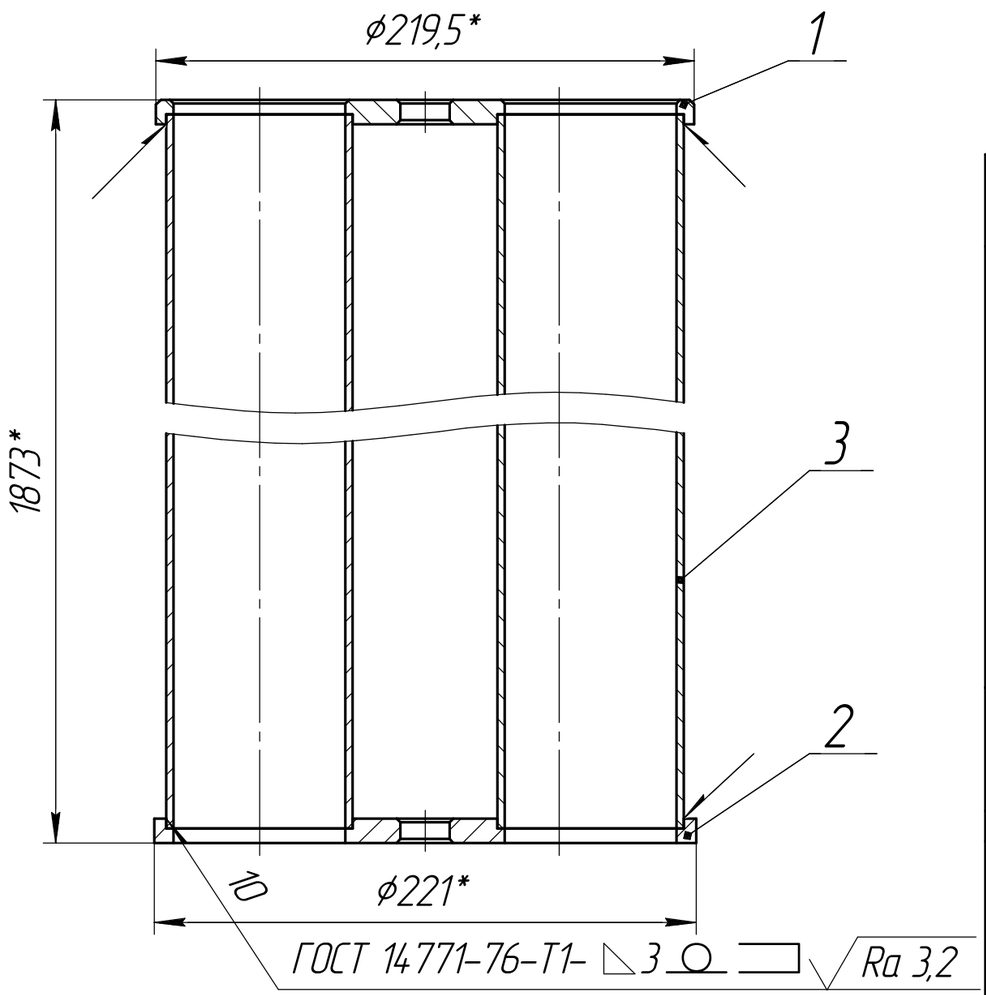


1. Сварка ручная аргонодуговая.
2. Контроль сварных швов по ГОСТ 3242-79, визуальный и измерительный. Наличие несплавлений, прожогов, раковин, трещин не допускается.
3. * Размеры для справок.

| Формат | Зона | Поз. | Обозначение | Наименование | Кол. | Примечание |
|---|---|---|---|---|---|---|
| | | | | | | |
| | | | | Детали | | |
| | | | | | | |
| А4 | | 1 | ФД.47А.415.01.001 | Фланец | 1 | |
| А4 | | 2 | ФД.47А.415.01.002 | Решетка | 1 | |
| Б4 | | 3 | ФД.47А.415.01.003 | Труба 76х3-12Х18Н10Т ГОСТ 9941-81 | 5 | Торцы |
| | | | | $L=1861_{-0,5}$ мм | | √Ra3,2 |
| | | | | КОНФИДЕНЦИАЛЬНО | | |

| Изм. | Лист | № докум. | Подп. | Дата |
|---|---|---|---|---|
| Разраб. | | Скрябин А.А. | | 8.06.2011 |
| Пров. | | Абросов А.Н. | | 8.06.2011 |
| Т.контр. | | | | |
| Рук. | | Саленок В.В. | | 7.06.2011 |
| Н.контр. | | Потапова Н.В. | | 8.06.2011 |
| Утв. | | | | |

ФД.47А.415.01

# Обойма

| Лит. | Масса | Масштаб |
|---|---|---|
| И | 53,26 | 1:2,5 |

Лист | Листов 1

ФЦЯРБ

Подп. и дата | Инв. № дубл. | Взам. инв. № | Подп. и дата | Инв. № подл.

Копировал | Формат А3