ФД.47А.415.02.001

Ra 3,2 (√)

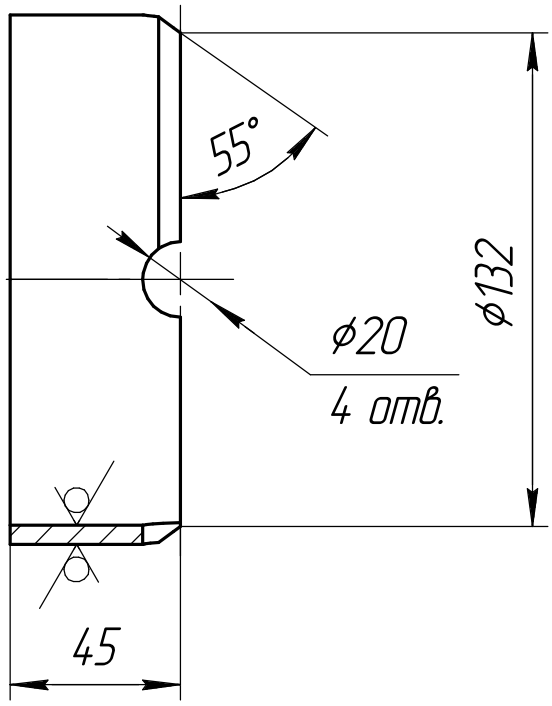

1. Острые кромки притупить.
2. H14, h14, $\pm \frac{IT14}{2}$.

КОНФИДЕНЦИАЛЬНО

Изм.	Лист	№ докум.	Подп.	Дата
Разраб.		Скрябин А.А.		8.06.2011
Пров.		Абросов А.Н.		8.06.2011
Т.контр.				
Рук.		Саленок В.В.		7.06.2011
Н.контр.		Потапова Н.В.		8.06.2011
Утв.				

ФД.47А.415.02.001

Труба

Лит.	Масса	Масштаб
И	0,7	1:2

Лист | Листов 1

Труба 140х5-12Х18Н10Т ГОСТ 9941-81

ФЦЯРБ

Перв. примен. | Справ. № | Подп. и дата | Инв. № дубл. | Взам. инв. № | Подп. и дата | Инв. № подл.

Копировал | Формат А4