ФД.476.416.005

Ra 3,2

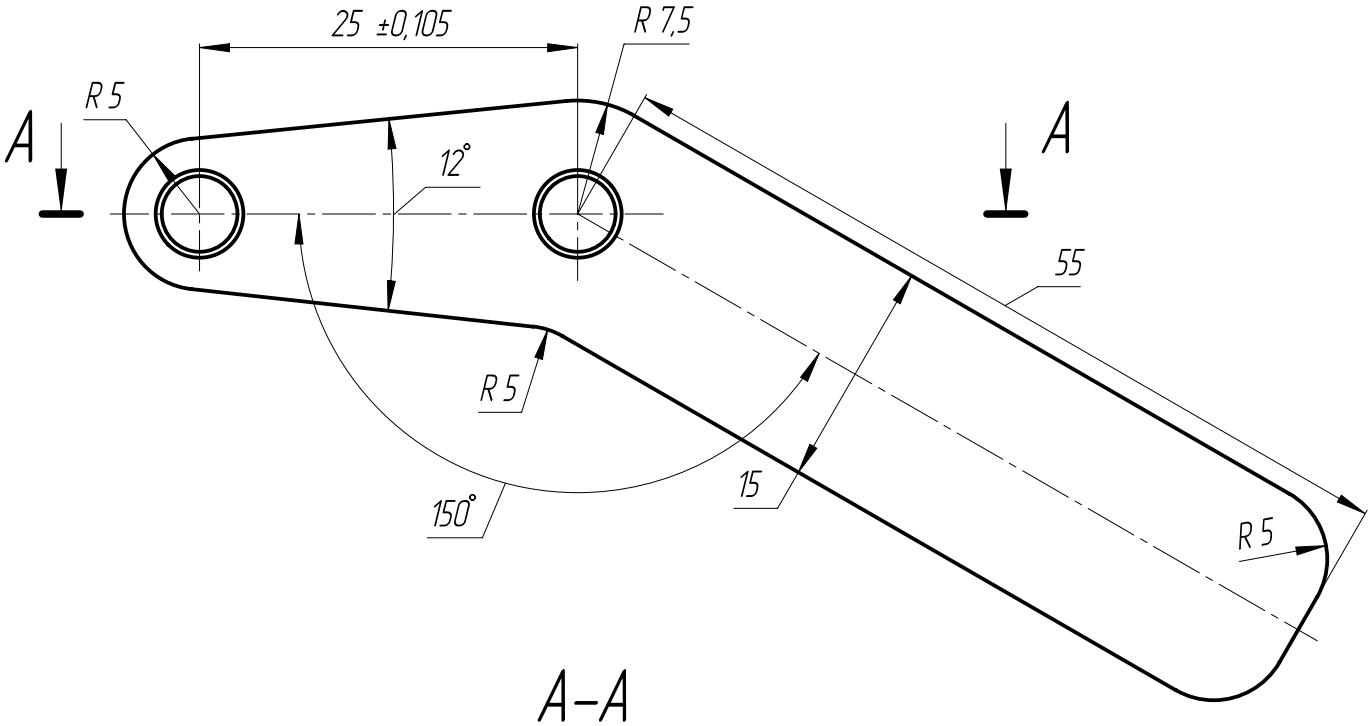

А–А

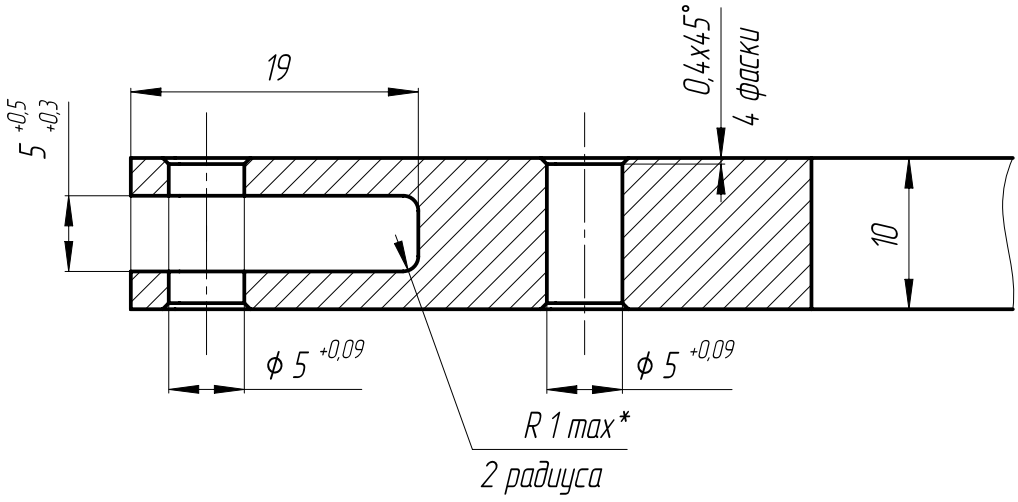

1. 36...42 HRC.
2. * Размер обеспечивается инструментом.
3. $\pm \frac{IT14}{2}$.

КОНФИДЕНЦИАЛЬНО

Изм.	Лист	№ докум.	Подп.	Дата
Разраб.		Вильдеев А.В.		19.05.2011
Пров.		Абросов А.Н.		09.06.2011
Т.контр.				
Рук.		Саленок В.В.		10.06.2011
Н.контр.		Потапова Н.В.		10.06.2011
Утв.				

ФД.476.416.005

Рычаг

Лит.	Масса	Масштаб
И	0,081	2:1

Лист | Листов 1

Сталь 14Х17Н2 ГОСТ 5632-72

ФЦЯРБ

Перв. примен.

Справ. №

Подп. и дата

Инв. № дубл.

Взам. инв. №

Подп. и дата

Инв. № подл. 01440/30

Копировал

Формат А4