ФД.47Б.416.01007

Ra 3,2

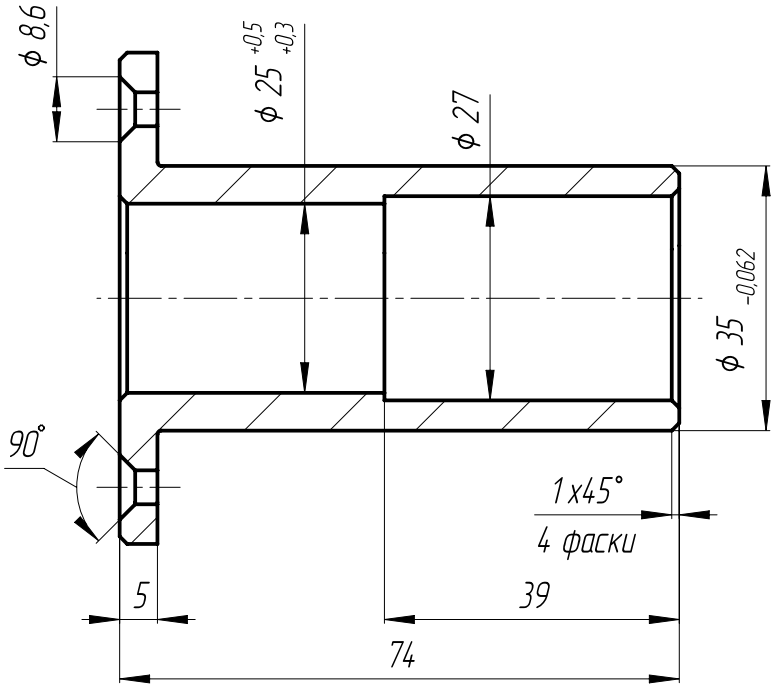

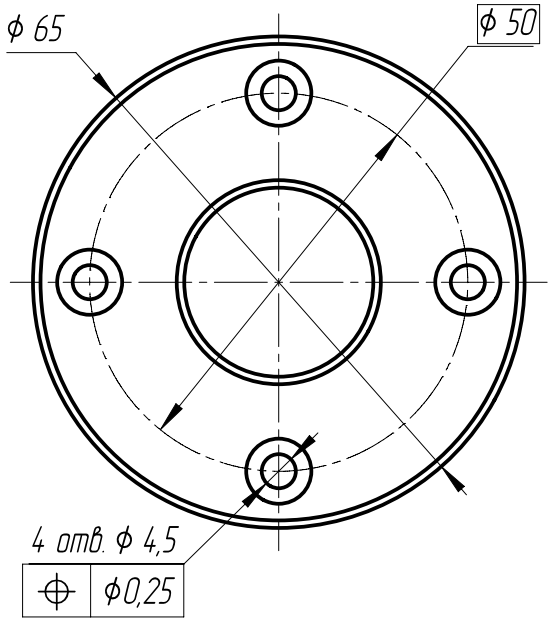

КОНФИДЕНЦИАЛЬНО

Неуказанные предельные отклонения размеров H14, h14, $\pm\frac{IT14}{2}$.

Изм.	Лист	№ докум.	Подп.	Дата
Разраб.		Вильдеев А.В.		19.05.2011
Пров.		Абросов А.Н.		09.06.2011
Т.контр.				
Рук.		Саленок В.В.		10.06.2011
Н.контр.		Потапова Н.В.		10.06.2011
Утв.				

ФД.47Б.416.01.007

Втулка гильзы

Лит.	Масса	Масштаб
И	0,352	2:1

Лист | Листов 1

БрАЖ 9-4 ГОСТ 18175-78

ФЦЯРБ

Перв. примен. | Справ. № | Подп. и дата | Инв. № дубл. | Взам. инв. № | Подп. и дата | Инв. № подл. 01440/13

Копировал | Формат А4