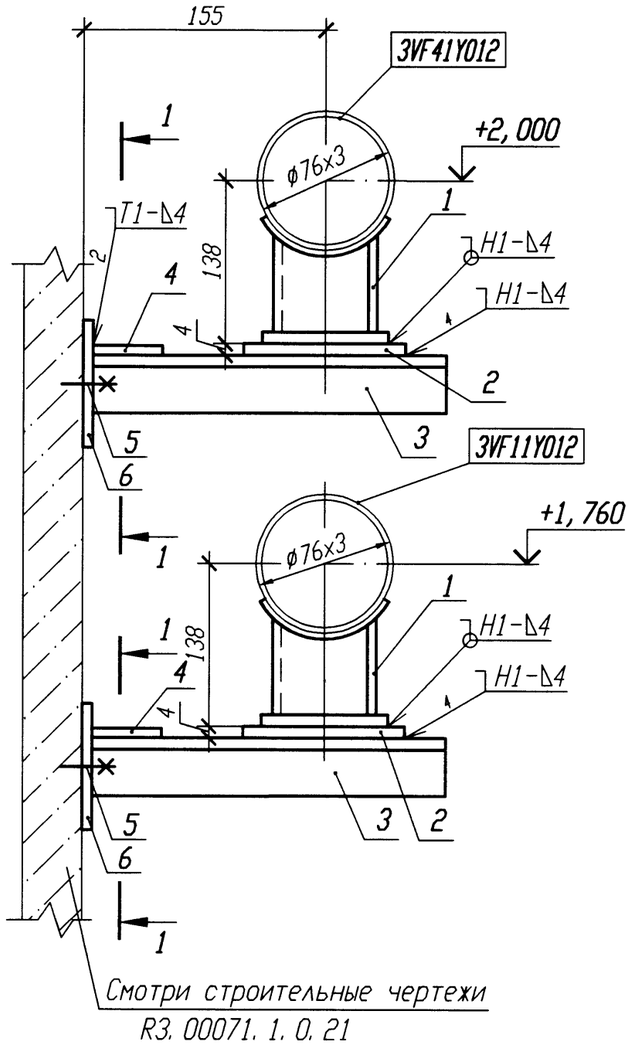

РАЗРЕЗ 1-1

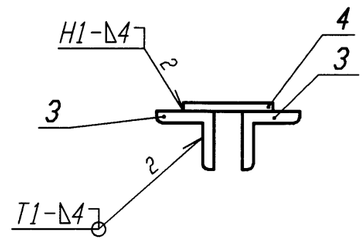

ДЕТАЛЬ ПОЗ. 6

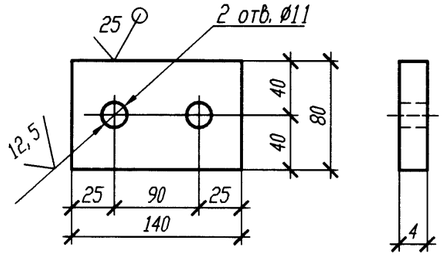

Спецификация деталей

Поз.	Обозначение	Наименование	Кол.	Материал	Масса, кг ед.	Масса, кг общ.	Примечание
1	ОЗ ОСТ 34-10-616-93	Опора 76У	2	Сборный	1	2	
2	ГОСТ 19903-74	Лист Б-ПН 4х80х120	2	Вст 3 сп 5 ГОСТ 14637-89	0,3	0,6	
3	ГОСТ 8509-93	Уголок Б 50х50х5 l=210	4	Вст 3 сп 5 ГОСТ 535-2005	0,79	3,16	
4	ГОСТ 19903-74	Лист Б-ПН 4х100х50	2	Вст 3 сп 5 ГОСТ 14637-89	0,16	0,32	
5	ГОСТ 28778-90	БСР 10х100 У3	4	Сборный	0,09	0,36	
6	ГОСТ 19903-74	Лист Б-ПН 4х140х80	2	Вст 3 сп 5 ГОСТ 14637-89	0,35	0,70	
	ГОСТ 2246-70	Проволока		СВ-08Г2С			
	ГОСТ 9467-75	Электроды		УОНИИ 13/45			
				Итого:		7,14	

1 Привязку опоры смотри 3VF11Z36, 3VF41Z37.
2 Сварку производить по ГОСТ 5264-80.
3 Сварку опоры с трубопроводом производить по ОСТ 34-10-616-93.
4 Отметка трубопровода подлежит уточнению в соответствии с уклоном трубопровода.
5 Спецификация составлена на две опоры.
6 Изготовить один комплект.

Номер опоры	Рабочее состояние						Холодное состояние						Сейсмическое состояние					
	Усилия, кН			Моменты, кН·м			Усилия, кН			Моменты, кН·м			Усилия, кН			Моменты, кН·м		
	Px	Py	Pz	Mx	My	Mz	Px	Py	Pz	Mx	My	Mz	Px	Py	Pz	Mx	My	Mz
3VF11Y012	0	-0,48	-0,21	-0,13	0	0	0	0,02	-0,23	-0,14	0	0	0,05	0,04	0,02	0,03	0,02	0,06
3VF41Y012	0	-0,42	-0,12	-0,05	-0,01	0	0	0,01	-0,15	-0,08	-0,01	0	0,03	0,03	0,02	0,02	0,01	0,04

Инв. N подл. R3.00138.1.0.11 | Подп. и дата 1.28.02.12 | Взам. инв. N

АРХИВНЫЙ ЭКЗЕМПЛЯР

Изм.	Кол. уч.	Лист	N док.	Подп.	Дата
Инж. 1к.		Куланова			19.01
Пров. вед. инж.		Веренцова			20.01
Пров. нач. гр.		Жук			20.01
Н. контр		Краснояров			24.01

Инв. N подл. R3.00138.1.0.11
Лист 260

R3.VF10.3012.011.02.00.013

Ростовская АЭС Блок 3

Реакторное отделение
Негерметичная часть
Трубопроводы технической воды группы "А"
Обвязка вентустановок

Стадия	Лист	Листов
Р		1

Опора неподвижная
3VF11Y012, 3VF41Y012

ОАО "НИАЭП" 2011

Формат А3