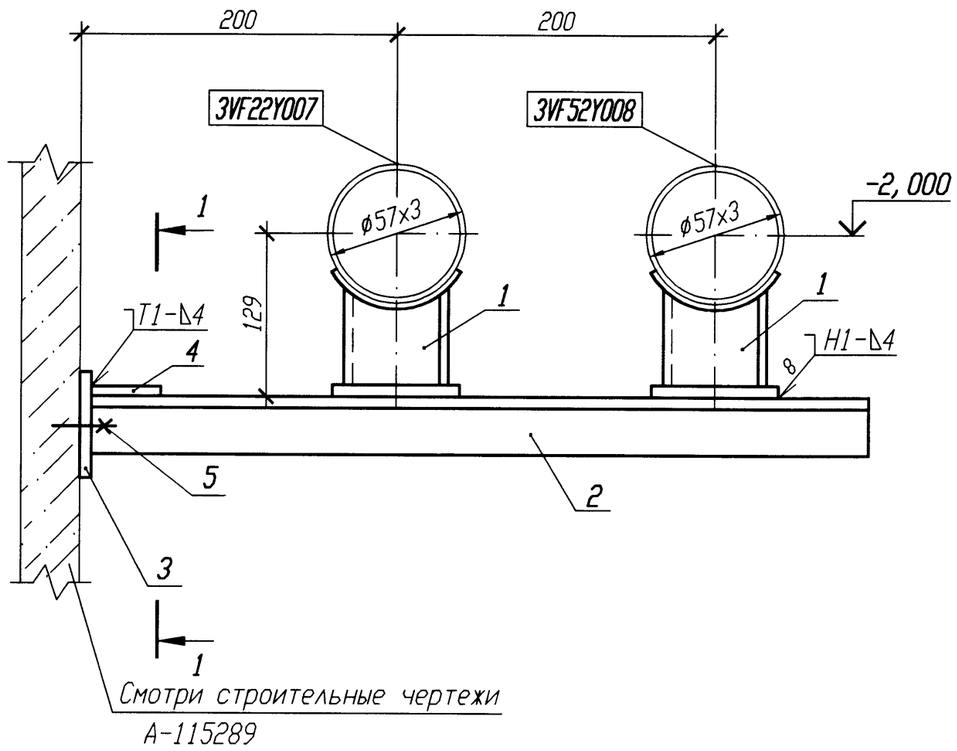

Спецификация деталей

Поз.	Обозначение	Наименование	Кол.	Материал	Масса, кг ед.	Масса, кг общ.	Примечание
1	01 ОСТ 34-10-616-93	Опора 57У	2	Сборный	0,8	1,6	
2	ГОСТ 8509-93	Уголок Б 50х50х5 l=460	2	Вст 3 сп 5 ГОСТ 535-2005	1,73	3,46	
3	ГОСТ 19903-74	Лист Б-ПН 4х140х80	1	Вст 3 сп 5 ГОСТ 14637-89	0,35	0,35	
4	ГОСТ 19903-74	Лист Б-ПН 4х100х50	1	Вст 3 сп 5 ГОСТ 14637-89	0,16	0,16	
5	ГОСТ 28778-90	БСР 10х100 У3	2	Сборный	0,09	0,18	
	ГОСТ 2246-70	Проволока		Св-08Г2С			
	ГОСТ 9467-75	Электроды		УОНИИ 13/45			
				Итого:		5,75	

РАЗРЕЗ 1-1

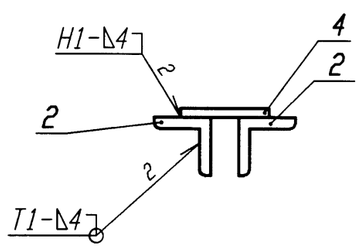

ДЕТАЛЬ ПОЗ. 3

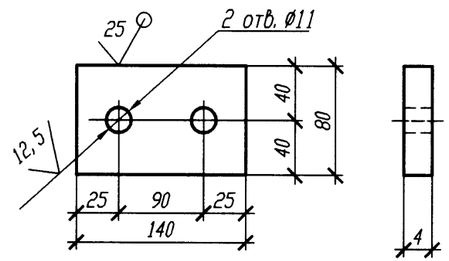

АРХИВНЫЙ ЭКЗЕМПЛЯР

1 Привязку опоры смотри 3VF22Z31, 3VF52Z32.

2 Сварку производить по ГОСТ 5264-80.

3 Сварку опоры с трубопроводом производить по ОСТ 34-10-616-93.

4 Отметка трубопровода подлежит уточнению в соответствии с уклоном трубопровода.

5 Спецификация составлена на две опоры.

6 Изготовить один комплект.

Номер опоры	Рабочее состояние: Усилия, кН Px	Py	Pz	Моменты, кН·м Mx	My	Mz	Холодное состояние: Усилия, кН Px	Py	Pz	Моменты, кН·м Mx	My	Mz	Сейсмическое состояние: Усилия, кН Px	Py	Pz	Моменты, кН·м Mx	My	Mz
3VF22Y007	0	-0,15	-0,38	0	0	0	0	-0,01	-0,38	0	0	0	0,04	0,13	0	0	0	0,1
3VF52Y008	0	-0,38	-0,15	0,12	0	0	0	-0,01	-0,15	0,12	0	0	0,02	0,05	0	0	0	0,04

Изм.	Кол. уч.	Лист	N док.	Подп.	Дата
Инж. 1к.		Куланова			19.01
Пров. вед. инж.		Веренцова			20.01
Пров. нач. гр.		Жук			20.01
Н. контр		Краснояров			21.01

Инв. N подл. | Подп. и дата | Взам. инв. N

R3.00138.1.0.11 | 21.01.12

Инв. N подл. R3.00138.1.0.11
Лист 272

R3.VF10.3012.011.02.00.025

Ростовская АЭС Блок 3

Реакторное отделение
Негерметичная часть
Трубопроводы технической воды группы "А"
Обвязка вентустановок

Стадия	Лист	Листов
Р		1

Опора неподвижная
3VF22Y007, 3VF52Y008

ОАО "НИАЭП" 2011

Формат А3