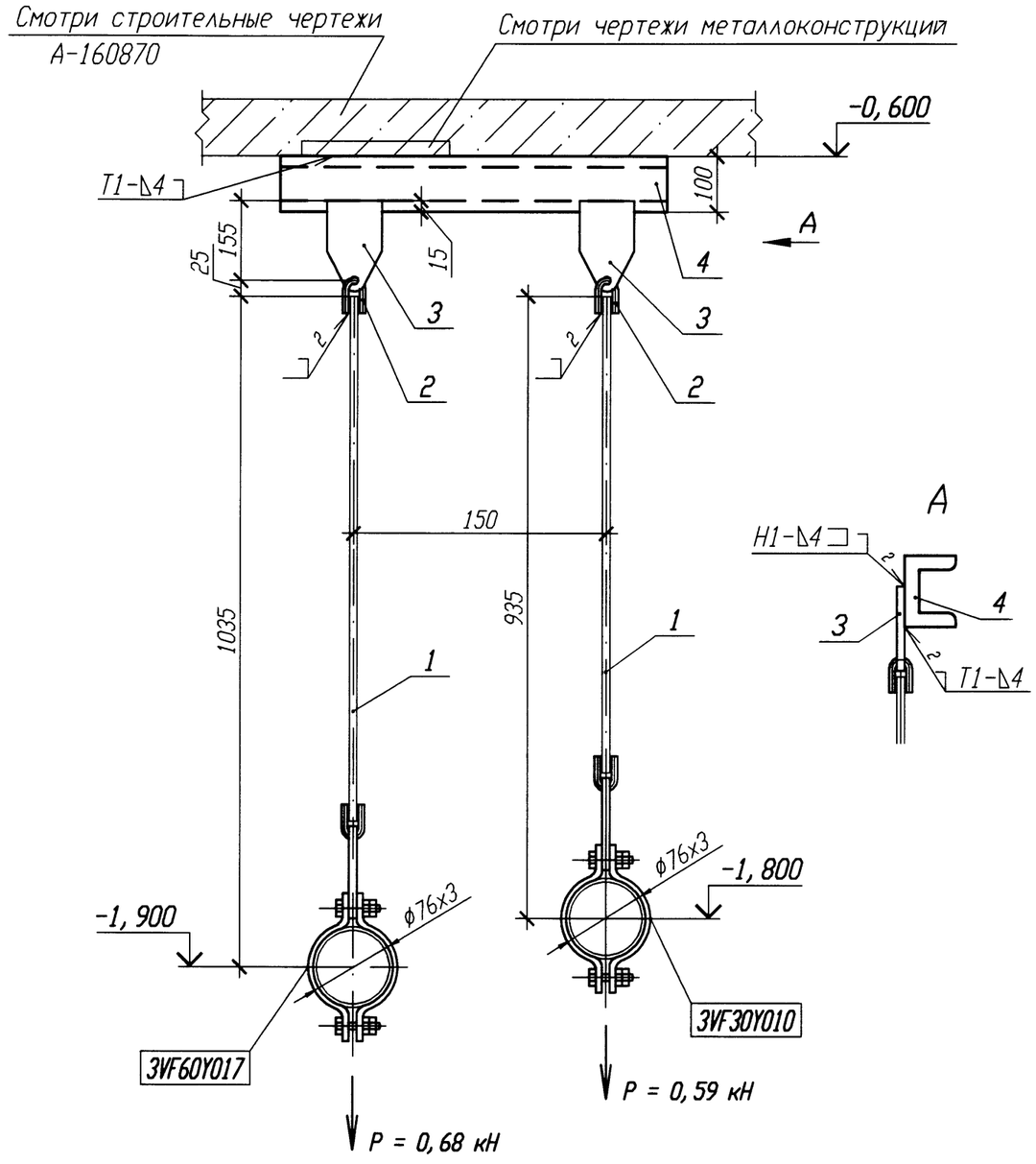

Спецификация деталей

Поз.	Обозначение	Наименование	Кол.	Материал	Масса, кг ед.	Масса, кг общ.	Приме-чание
1	27 ОСТ 34-10-725-93	Блок хомутовый 76У	2	Сборный	2	4	
2	1-01 ОСТ 34-10-729-93	Ушко	2	12-В ГОСТ 2590-2006 Круг 20-а ГОСТ 1050-88	0,12	0,24	
3	1-01 ОСТ 34-10-733-93	Проушина	2	Б-ПН-8 ГОСТ 19903-74 Лист 20-3-Т ГОСТ 1577-93	0,8	1,6	
4	ГОСТ 8240-97	Швеллер 10 l=400	1	Вст 3 сп 5 ГОСТ 535-2005	3,44	3,44	
	ГОСТ 9467-75	Электроды		УОНИИ 13/45			
				Итого:	9,28		

1 Привязку опоры смотри 3VF30Z36, 3VF60Z42.
2 Сварку производить по ГОСТ 5264-80.
3 Сварку тяги с ушком производить по ОСТ 34-10-723-93.
4 Отметка трубопровода подлежит уточнению в соответствии с уклоном трубопровода.
5 Максимальная нагрузка на опору дана с учетом сейсмического воздействия.
6 Деталь позиции 1 обрезать на монтаже с уточнением по месту.
7 Спецификация составлена на две опоры.
8 Изготовить один комплект.

АРХИВНЫЙ ЭКЗЕМПЛЯР

Изм.	Кол. уч.	Лист	N док.	Подп.	Дата
Инж. 1к.		Куланова			10.01
Пров. вед. инж.		Веренцова			10.01
Пров. нач. гр.		Хук			10.01
Н. контр		Краснояров			11.01

Инв. N подл. R3.00138.1.0.11
Лист 285

R3. VF10. 3012. 011. 02. 00. 038

Ростовская АЭС Блок 3

Реакторное отделение Негерметичная часть Трубопроводы технической воды группы "А" Обвязка вентустановок	Стадия	Лист	Листов
	Р		1
Подвеска простая 3VF30Y010, 3VF60Y017	ОАО "НИАЭП" 2011		

Инв. N подл.	Подп. и дата	Взам. инв. N
R3.00138.1.0.11	01.01.12	

Формат А3