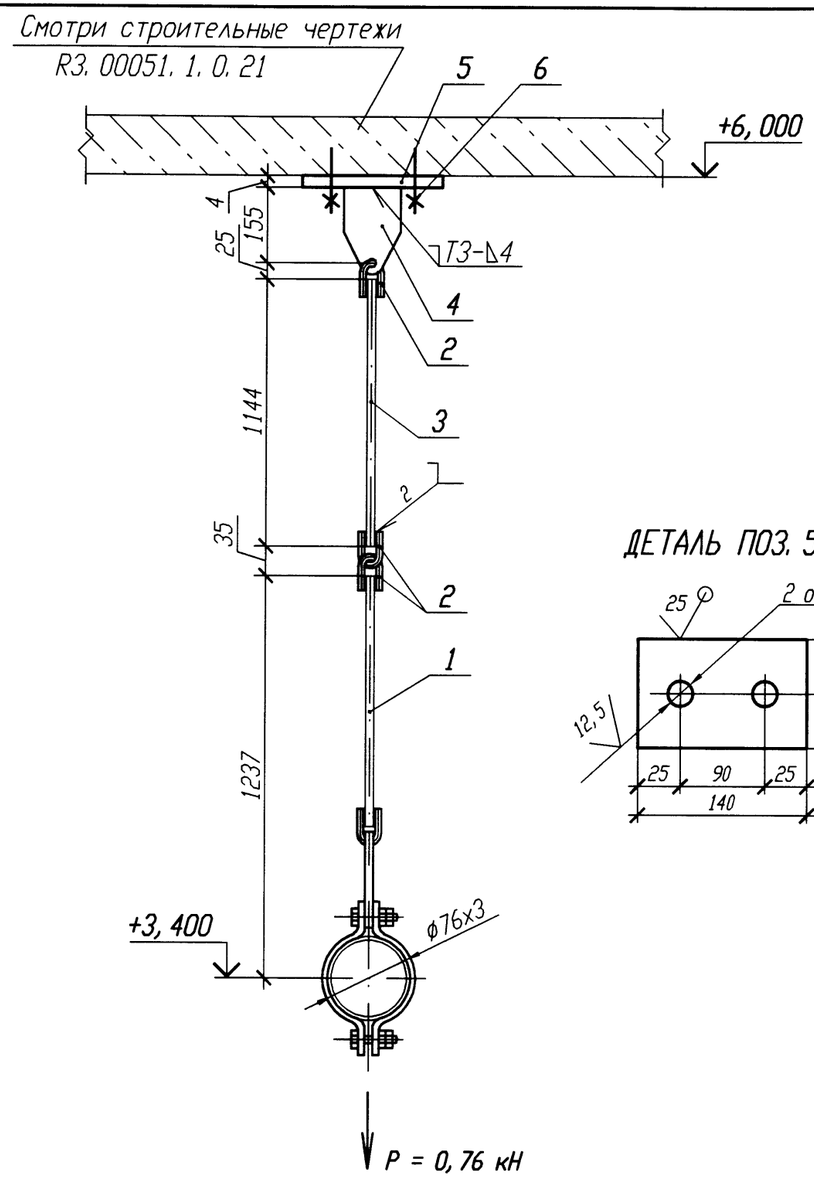

ДЕТАЛЬ ПОЗ. 5

Спецификация деталей

Поз.	Обозначение	Наименование	Кол.	Материал	Масса, кг ед.	Масса, кг общ.	Примечание
1	27 ОСТ 34-10-725-93	Блок хомутовый 76У	1	Сборный	2	2	
2	1-01 ОСТ 34-10-729-93	Ушко	3	12-В ГОСТ 2590-2006 Круг 20-а ГОСТ 1050-88	0, 12	0, 36	
3	2-06 ОСТ 34-10-729-93	Тяга	1	В-12 ГОСТ 2590-2006 Круг 20-б ГОСТ 1050-88	1, 07	1, 07	
4	1-01 ОСТ 34-10-733-93	Проушина	1	Б-ПН-8 ГОСТ 19903-74 Лист 20-3-Т ГОСТ 1577-93	0, 8	0, 8	
5	ГОСТ 19903-74	Лист Б-ПН 4х140х80	1	Вст 3 сп 5 ГОСТ 14637-89	0, 35	0, 35	
6	ГОСТ 28778-90	БСР 10х100 У3	2	Сборный	0, 09	0, 18	
	ГОСТ 9467-75	Электроды		УОНИИ 13/45			
				Итого:		4, 76	

1 Привязку опоры смотри 3VF30Z33.

2 Сварку производить по ГОСТ 5264-80.

3 Сварку тяги с ушком производить по ОСТ 34-10-723-93.

4 Отметка трубопровода подлежит уточнению в соответствии с уклоном трубопровода.

5 Максимальная нагрузка на опору дана с учетом сейсмического воздействия.

6 Деталь поз. 3 обрезать на монтаже с уточнением по месту.

7 Изготовить один комплект.

АРХИВНЫЙ ЭКЗЕМПЛЯР

Изм.	Кол. уч.	Лист	N док.	Подп.	Дата
Инж. 1к.		Куланова			19.01
Пров. вед. инж.		Веренцова			20.01
Пров. нач. гр.		Жук			20.01
Н. контр		Краснояров			21.01

Инв. N подл. R3. 00138. 1. 0. 11
Лист 286

R3. VF10. 3012. 011. 02. 00. 039

Ростовская АЭС Блок 3

Реакторное отделение Негерметичная часть Трубопроводы технической воды группы "А" Обвязка вентустановок	Стадия	Лист	Листов
	Р		1
Подвеска простая 3VF30Y017	ОАО "НИАЭП" 2011		

Инв. N подл.	Подп. и дата	Взам. инв. N
R3. 00138. 1. 0. 11	21.01. 12	

Формат А3