РАЗРЕЗ 1-1

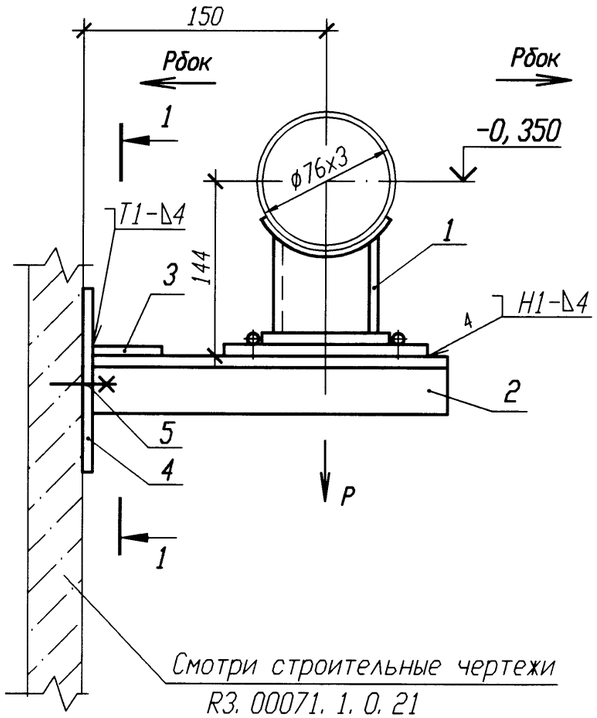

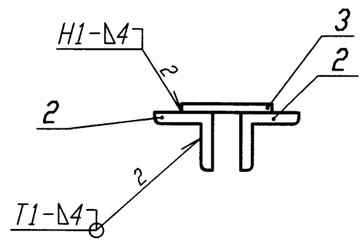

Номер опоры	Р, кН	Рбок, кН
3VF30Y004	0, 62	0, 05
3VF30Y005	0, 59	0, 07
3VF30Y006	0, 57	0, 09

ДЕТАЛЬ ПОЗ. 4 √ (√)

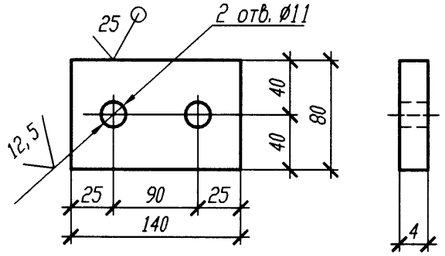

1 Привязку опоры смотри 3VF30Z36.

2 Сварку производить по ГОСТ 5264-80.

3 Сварку опоры с трубопроводом производить по ОСТ 34-10-623-93.

4 Отметка трубопровода подлежит уточнению в соответствии с уклоном трубопровода.

5 Максимальная нагрузка на опору дана с учетом сейсмического воздействия.

6 Изготовить три комплекта.

Спецификация деталей

Поз.	Обозначение	Наименование	Кол.	Материал	Масса, кг ед.	Масса, кг общ.	Примечание
1	03 ОСТ 34-10-623-93	Опора 76У	1	Сборный	2, 8	2, 8	
2	ГОСТ 8509-93	Уголок Б 50х50х5 l=210	2	Вст 3 сп 5 ГОСТ 535-2005	0, 79	1, 58	
3	ГОСТ 19903-74	Лист Б-ПН 4х100х50	1	Вст 3 сп 5 ГОСТ 14637-89	0, 16	0, 16	
4	ГОСТ 19903-74	Лист Б-ПН 4х140х80	1	Вст 3 сп 5 ГОСТ 14637-89	0, 35	0, 35	
5	ГОСТ 28778-90	БСР 10х100 У3	2	Сборный	0, 09	0, 18	
	ГОСТ 2246-70	Проволока		СВ-08Г2С			
	ГОСТ 9467-75	Электроды		УОНИИ 13/45			
				Итого:		5, 07	

АРХИВНЫЙ ЭКЗЕМПЛЯР

Изм.	Кол. уч.	Лист	N док.	Подп.	Дата
Инж. 1к.		Куланова			19.01
Пров. вед. инж.		Веренцова			20.01
Пров. нач. гр.		Жук			20.01
Н. контр		Краснояров			24.01

Инв. N подл. R3. 00138. 1. 0. 11
Лист 283

R3. VF10. 3012. 011. 02. 00. 036

Ростовская АЭС Блок 3

Реакторное отделение Негерметичная часть Трубопроводы технической воды группы "А" Обвязка дентустановок	Стадия	Лист	Листов
	Р		1
Опора скользящая направляющая 3VF30Y004, 3VF30Y005, 3VF30Y006	ОАО "НИАЭП" 2011		

Инв. N подл.	Подп. и дата	Взам. инв. N
R3. 00138. 1. 0. 11	24. 01. 11	

Формат А3