Смотри строительные чертежи
А-115289

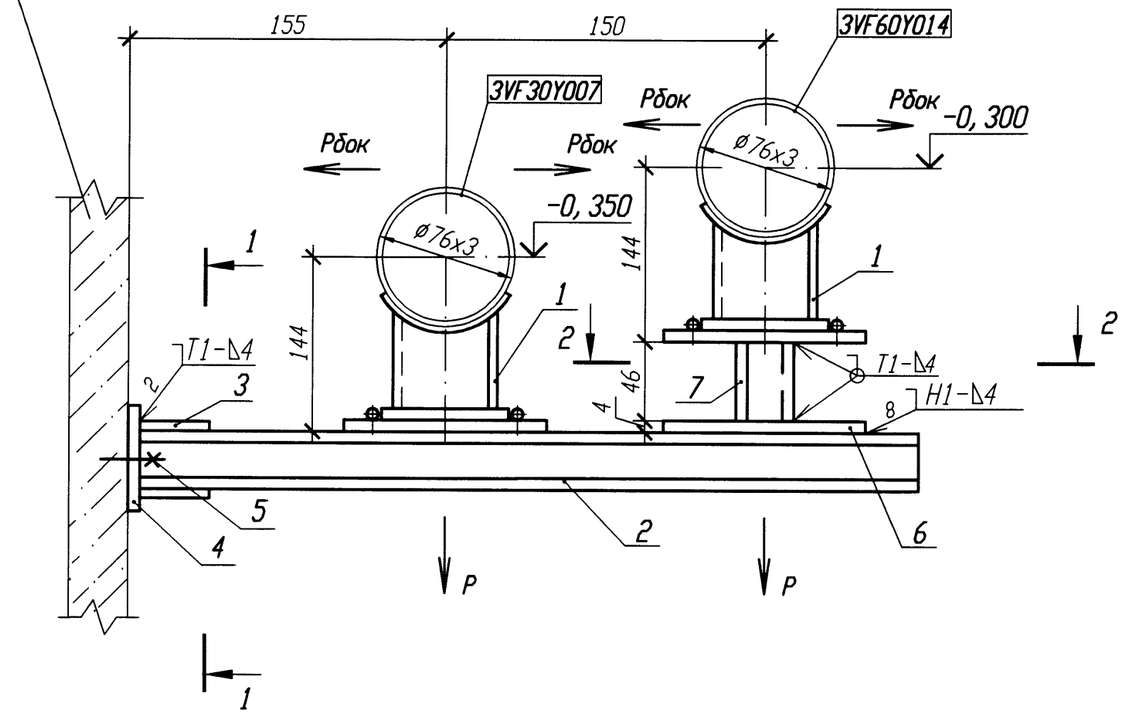

РАЗРЕЗ 1-1

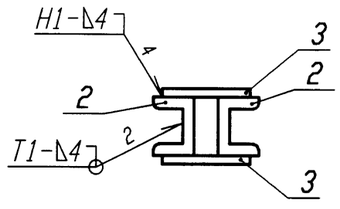

РАЗРЕЗ 2-2

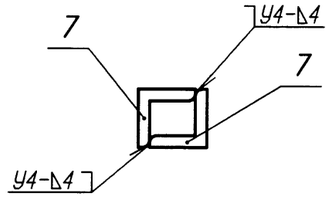

ДЕТАЛЬ ПОЗ. 4

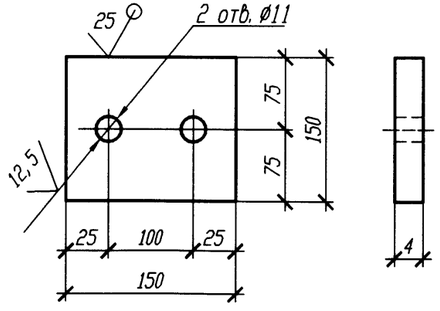

Спецификация деталей

Поз.	Обозначение	Наименование	Кол.	Материал	Масса, кг ед.	Масса, кг общ.	Приме-чание
1	03 ОСТ 34-10-623-93	Опора 76У	2	Сборный	2, 8	5, 6	
2	ГОСТ 8240-97	Швеллер 10 l=360	2	Вст 3 сп 5 ГОСТ 535-2005	3, 09	6, 18	
3	ГОСТ 19903-74	Лист Б-ПН 4х100х50	2	Вст 3 сп 5 ГОСТ 14637-89	0, 16	0, 32	
4	ГОСТ 19903-74	Лист Б-ПН 4х150х150	1	Вст 3 сп 5 ГОСТ 14637-89	0, 71	0, 71	
5	ГОСТ 28778-90	БСР 10х100 У3	2	Сборный	0, 09	0, 18	
6	ГОСТ 19903-74	Лист Б-ПН 4х100х100	1	Вст 3 сп 5 ГОСТ 14637-89	0, 31	0, 31	
7	ГОСТ 8509-93	Уголок Б 50х50х5 l=50	2	Вст 3 сп 5 ГОСТ 535-2005	0, 19	0, 38	
	ГОСТ 2246-70	Проволока		СВ-08Г2С			
	ГОСТ 9467-75	Электроды		УОНИИ 13/45			
				Итого:		13, 68	

Номер опоры	P, кН	Рбок, кН
3VF30Y007	0, 58	0, 18
3VF60Y014	0, 38	0, 15

1 Привязку опоры смотри 3VF30Z36, 3VF60Z42.
2 Сварку производить по ГОСТ 5264-80.
3 Сварку опоры с трубопроводом производить по ОСТ 34-10-623-93.
4 Отметка трубопровода подлежит уточнению в соответствии с уклоном трубопровода.
5 Максимальная нагрузка на опору дана с учетом сейсмического воздействия.
6 Спецификация составлена на две опоры.
7 Изготовить один комплект.

АРХИВНЫЙ ЭКЗЕМПЛЯР

Изм.	Кол. уч.	Лист	N док.	Подп.	Дата
Инж. 1к.		Куланова			19.01
Пров. вед. инж.		Веренцова			20.01
Пров. нач. гр.		Жук			20.01
Н. контр		Краснояров			21.01

Инв. N подл. R3. 00138. 1. 0. 11
Лист 284

R3. VF10. 3012. 011. 02. 00. 037

Ростовская АЭС Блок 3

Реакторное отделение Негерметичная часть Трубопроводы технической воды группы "А" Обвязка вентустановок	Стадия	Лист	Листов
	Р		1
Опора скользящая направляющая 3VF30Y007, 3VF60Y014	ОАО "НИАЭП" 2011		

Инв. N подл.	Подп. и дата	Взам. инв. N
R3. 00138. 1. 0. 11	21.01.12	

Формат А3