БАЖК.746612.038

1253 Решение N 105-07 от 27.12.07 Решение N 105-07 от 27.12.07 (4)

Перв. примен. БАЖК.301412.029

Справ. №

Подп. и дата

Инв.№ дубл.

Взам.инв.№

Подп. и Дата 22.12.05

Инв.№ подл. 22469/1

Rz50 (√)

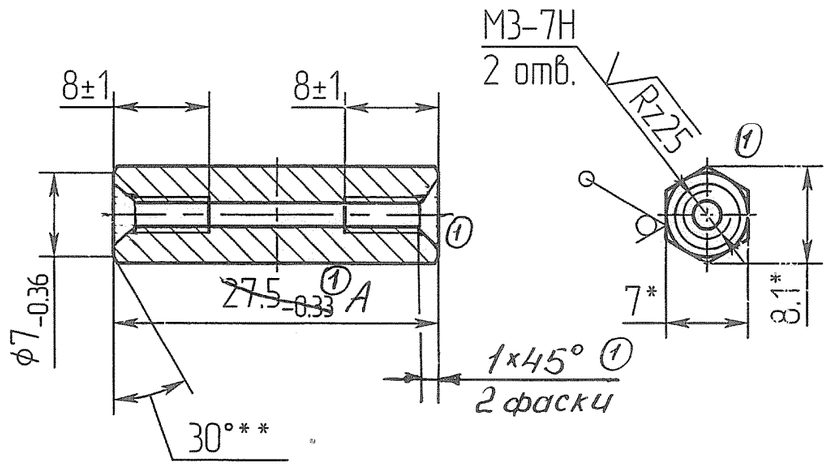

1. Материал-заменитель: шестигранник 7-h12 ГОСТ 8560-78 / А11-Н ГОСТ 1414-75.
2. *Размеры для справок.
3. **Размер обеспеч. инстр.
4. Допускается сквозное резьбовое отверстие.
5. Покрытие Ц6хр.
6. Остальные ТТ по ОСТ В95 2606-90.

(1)

Обозначение	А	Масса, кг
БАЖК.746 612.038	27,5-0,33	0,0088
-01	31-0,39	0,0092

(2)

4	БАЖК.1326-07		14.2.08
3	-БАЖК.1441-06		28.12.06
2	БАЖК.1201-06		4.12.06
1	-БАЖК.3-06		25.1.06
Изм.	Лист	№ докум.	Подп.	Дата
Разраб.		Миняев		30.11.05
Пров.		Миняев		30.11.05
Т.контр.		Комаров		2.12.05
Н. контр.		Безрукова		5.12.05
Утв.		Пришко		2.12.05

БАЖК.746612.038

Стойка (4) (3)

Лит.	Масса	Масштаб
Ф	см. табл. (2)	

Лист | Листов

Шестигранник 7-h12 ГОСТ 8560-78 / 20-Н ГОСТ 1051-73

Копировал

Формат А3