Ф45.3с.11-037.001

А-А

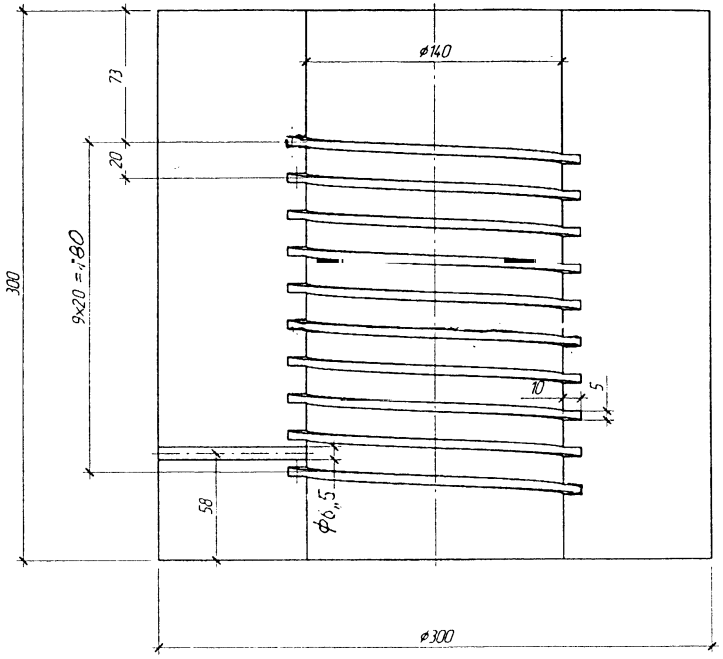

Б-Б

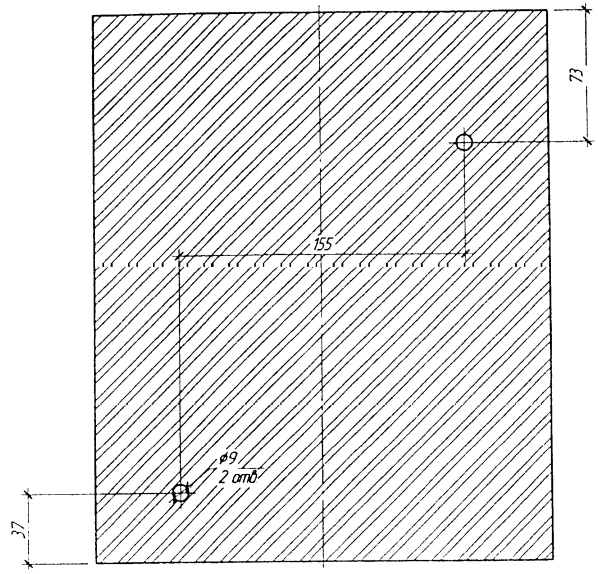

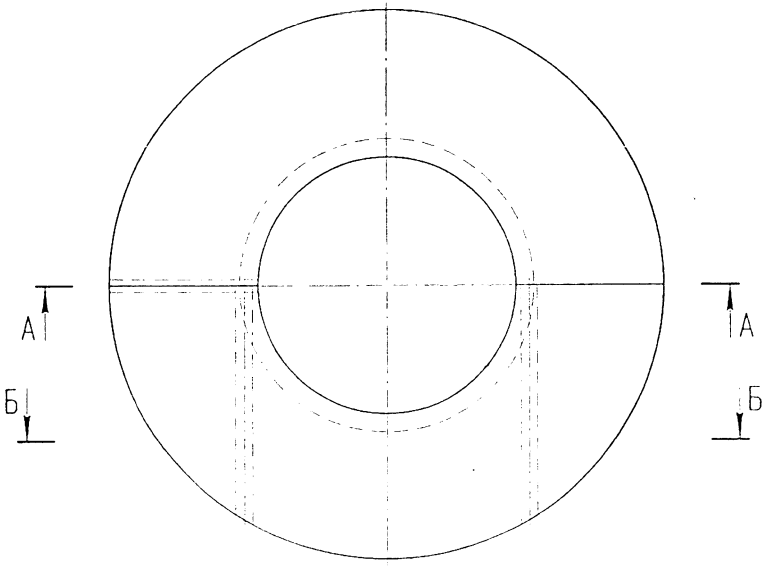

Изм	Лист	№ докум	Подп	Дата	Ф45.3с.11-037.001		
Разраб					Корпус	Лит	Масса	Масштаб
Пров								
Т.контр						Лист	Листов
Н.контр							
Утв							

Перв. примен | Справ. № | Подп. и дата | Инв. № дубл | Взам. инв. № | Подп. и дата | Инв. № подл

Копировал | Формат А2