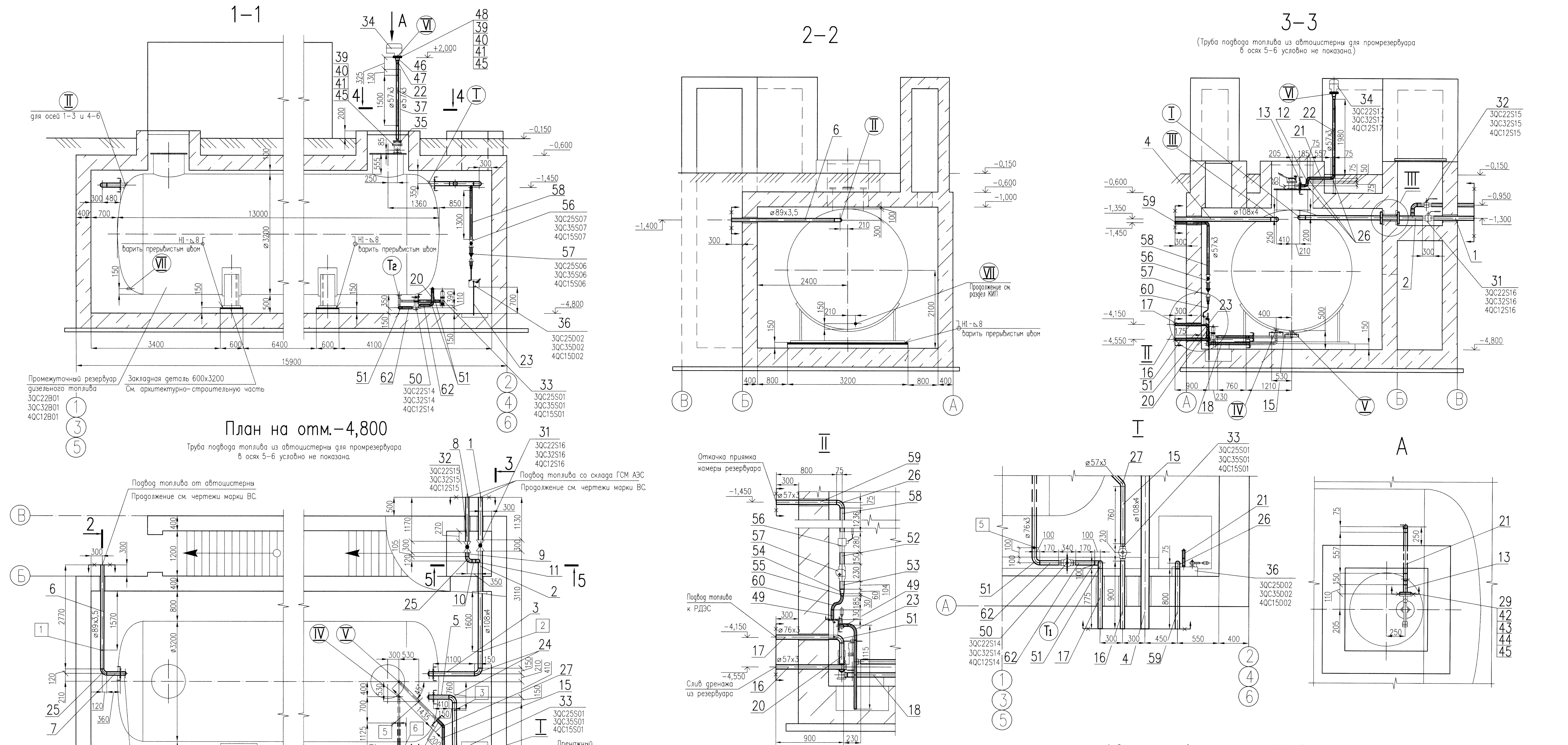

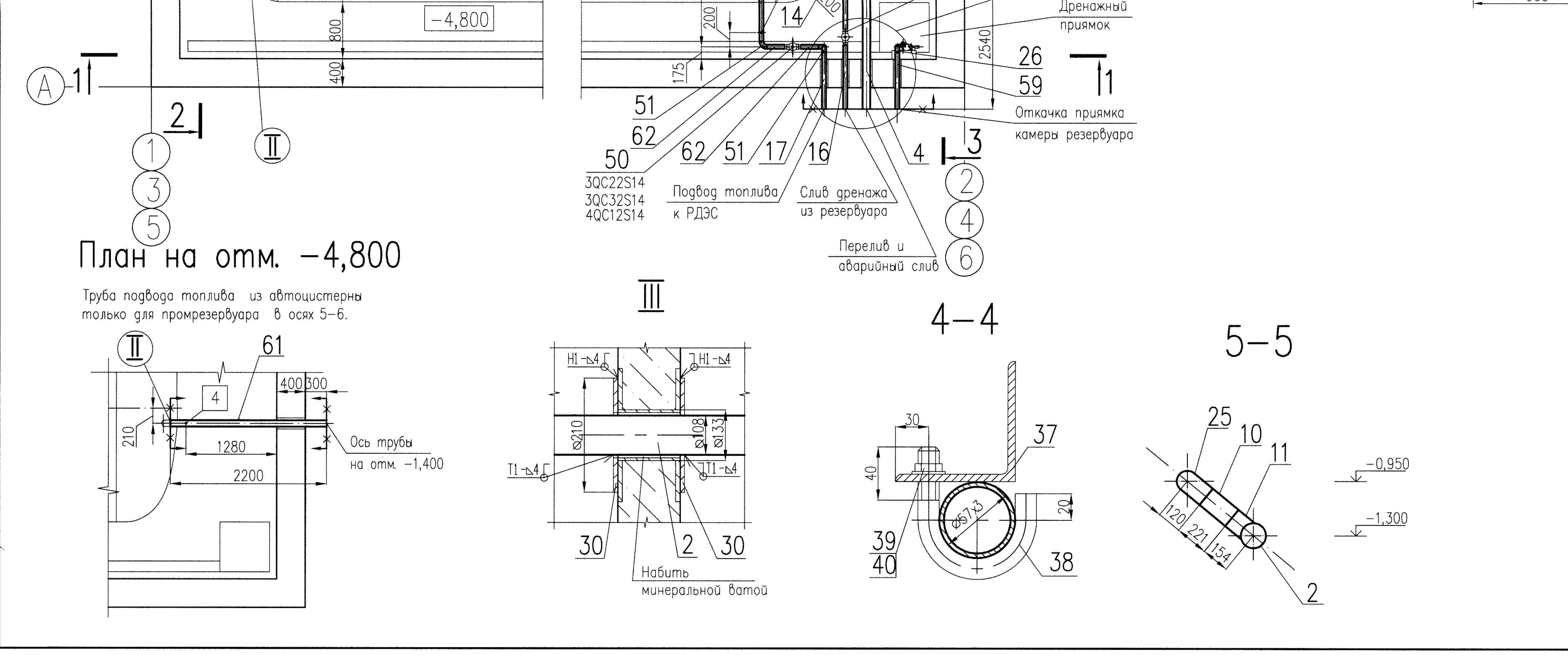

1. Спецификация составлена на один комплект. Изготовить один комплект.
2. Масса пустого резервуара – 15400 кг, заполненного – 101400 кг.
3. Классификационное обозначение резервуара по НП-001-97-20. Группа по ПНАЭ Г-7-008-89 – С.
4. Срок службы 30 лет.
5. Уголок поз. 37 приварить к закладной детали.
6. Длину деталей поз. 3, 5, 7, 17 уточнить по месту.
7. Сварку (кроме сварки трубопроводов) производить по ГОСТ 5264-80 электродом Э-42А ГОСТ 9467-75.
8. Общие требования по сварке, методам и объемам контроля трубопроводов смотри чертеж 09062-26-12-ТМ л.1.
9. После окончания монтажа и гидроиспытаний наружную поверхность трубопроводов очистить от ржавчины и окалины, обезжирить, покрыть грунтом ГФ-021, окрасить пентафталевой эмалью ПФ-133 за 2 раза, цветом в соответствии с ГОСТ 14202-69.
10. Заделку проходок см. п.18, перечня общих требований к трубам II–VII, п.28 перечня общих требований к трубе I, комплекта 09062-26-12-ТМ лист 1.

Таблица патрубков

Поз.	Наименование	Dy	Подведомственность трубопроводов
I	Подвод топлива со склада ГСМ АЭС	100	ПБ-03-585-03
II	Подвод топлива из автоцистерны	80	ПБ-03-585-03
III	Перелив и аварийный слив	100	ПБ-03-585-03
IV	Отвод топлива к РДЭС	65	ПНАЭ Г-7-008-89
V	Дренаж	50	ПНАЭ Г-7-008-89
VI	Дыхательный	50	ПБ-03-585-03
VII	Штуцер КИП	10	ПНАЭ Г-7-008-89

Ведомость опор

Поз.	Обозначение	Наименование	D_HxS	Нагрузка на опору, кг	Место крепления	Масса, кг
1	09062-26-12-ТМ л.4	Опора скользящая	89х3,5	50	-1.400	2,83
2	09062-26-12-ТМ л.5	Опора скользящая	108х4	50	-1.300	3,4
3	09062-26-12-ТМ л.6	Опора скользящая	108х4	40	-1.350	6,14
4	09062-26-12-ТМ л.7	Опора скользящая	89х3,5	30	-1.400	5,97
5	09062-26-12-ТМ л.8	Опора скользящая	57х3	40	-4.475	1,9
6	09062-26-12-ТМ л.8	Опора скользящая	76х3	45	-4.650	1,3

Спецификация

Поз.	Обозначение	Наименование	Кол.	Материал	Масса, кг ед.	Масса, кг общ.	Примечание
1	ТУ 14-3-190-2004	Труба 108х4 l=1130мм	3	20 ГОСТ 1050-88	11,6	34,8	
2	ТУ 14-3-190-2004	Труба 108х4 l=3160мм	3	20 ГОСТ 1050-88	31,91	95,73	
3	ТУ 14-3-190-2004	Труба 108х4 l=1100мм	3	20 ГОСТ 1050-88	11,39	34,17	
4	ТУ 14-3-190-2004	Труба 108х4 l=2540мм	3	20 ГОСТ 1050-88	26,06	78,18	
5	ТУ 14-3-190-2004	Труба 108х4 l=410мм	3	20 ГОСТ 1050-88	4,21	12,63	
6	ТУ 14-3-190-2004	Труба 89х3,5 l=2770мм	2	20 ГОСТ 1050-88	20,5	41,0	
7	ТУ 14-3-190-2004	Труба 89х3,5 l=360мм	2	20 ГОСТ 1050-88	2,66	5,32	
8	ТУ 14-3-190-2004	Труба 89х3,5 l=1170мм	3	20 ГОСТ 1050-88	8,63	25,89	
9	ТУ 14-3-190-2004	Труба 89х3,5 l=105мм	3	20 ГОСТ 1050-88	0,77	2,31	
10	ТУ 14-3-190-2004	Труба 89х3,5 l=221мм	3	20 ГОСТ 1050-88	1,63	4,89	
11	025 ОСТ 34-42-670-84	Ответвление 89х3,5-100	3	20 ГОСТ 1050-88	0,81	2,43	
12	ТУ 14-3-190-2004	Труба 57х3 l=50мм	3	20 ГОСТ 1050-88	0,2	0,6	
13	ТУ 14-3-190-2004	Труба 57х3 l=110мм	3	20 ГОСТ 1050-88	0,44	1,32	
14	ТУ 14-3-190-2004	Труба 57х3 l=200мм	3	20 ГОСТ 1050-88	0,8	2,4	
15	ТУ 14-3-190-2004	Труба 57х3 l=760мм	3	20 ГОСТ 1050-88	3,04	9,12	
16	ТУ 14-3-190-2004	Труба 57х3 l=900мм	3	20 ГОСТ 1050-88	3,6	10,8	
17	ТУ 14-3-190-2004	Труба 76х3 l=775мм	3	20 ГОСТ 1050-88	4,2	12,6	
18	ТУ 14-3-190-2004	Труба 76х3 l=1025мм	3	20 ГОСТ 1050-88	5,54	16,62	
19							
20	ТУ 14-3-190-2004	Труба 76х3 l=190мм	3	20 ГОСТ 1050-88	1,03	3,09	
21	ТУ 14-3-190-2004	Труба 57х3 l=557мм	3	20 ГОСТ 1050-88	2,23	6,69	
22	ТУ 14-3-190-2004	Труба 57х3 l=1980мм	3	20 ГОСТ 1050-88	7,92	23,76	
23	ТУ 14-3-190-2004	Труба 32х2 l=1500мм	3	20 ГОСТ 1050-88	2,22	6,66	
24	ОСТ 34-10.699-97	Отвод 90° 108х4	6	20 ТУ 14-3-190-2004	2,5	15	
25	ОСТ 34-10.699-97	Отвод 90° 89х3,5	5	20 ТУ 14-3-190-2004	1,4	7,0	
26	ОСТ 34-10.699-97	Отвод 90° 57х3	12	20 ТУ 14-3-190-2004	0,5	6,0	
27	ОСТ 34-10.699-97	Отвод С 45° 57х3	3	20 ТУ 14-3-190-2004	0,3	0,9	
28							
29	ГОСТ 12820-80	Фланец 1-50-2,5	3	20 ГОСТ 1050-88	1,04	3,12	
30	б/ч	Воротник ø210/110	6	Лист Б-ПН-4 ГОСТ 19903-74 / Ст3сп5 ГОСТ 14637-89	0,79	4,74	
31	КШЦП 100.025.02	Кран шаровой запорный DN100 Py2,5 МПа	3	Сборный	14,9	44,7	3QC22S16 3QC32S16 4QC12S16
32	КШЦП 080.025.02	Кран шаровой запорный DN80 Py2,5 МПа	3	Сборный	5,3	15,9	3QC22S15 3QC32S15 4QC12S15
33	НГ26526-050М-27	Клапан запорный DN50 Py2,5 МПа	3	Сборный	19,5	58,5	3QC25S01 3QC35S01 4QC15S01
34	СМДК-100АА	Клапан дыхательный DN100 Py0,1 МПа	3	Сборный	13	39	3QC22S17 3QC32S17 4QC12S17
35	ТУ 26-02-1033-86	Люк замерный ЛЗ-150	3	Сборный	5,2	15,6	
36	Р 0,8-30	Насос ручной	3	Сборный	14	42	3QC25D02 3QC35D02 4QC15D02
37	ГОСТ 8509-93	Уголок 75х75х5, l=2300	3	Ст3сп5 ГОСТ 535-2005	13,34	40,02	
38	по н/ч	Хомут, l=191	6	Круг В-16 ГОСТ 2590-2006 / Ст3сп5 ГОСТ 535-2005	0,302	1,812	
39	ГОСТ 5915-70	Гайка М16	42	Ст 25 ГОСТ 1050	0,033	1,386	
40	ГОСТ 11371-78	Шайба 16	42	В Ст3кп2 ГОСТ 18123-82	0,011	0,042	
41	ГОСТ 7798-79	Болт М16х55	36	Ст 35 ГОСТ 1050-88	0,14	5,04	
42	ГОСТ 7798-79	Болт М12х50	12	Ст 35 ГОСТ 1050-88	0,062	0,744	
43	ГОСТ 5915-70	Гайка М12	12	Ст 25 ГОСТ 1050-88	0,015	0,18	
44	ГОСТ 11371-78	Шайба 12	12	В Ст3кп2 ГОСТ 18123-82	0,006	0,072	
45	б/ч	Прокладка b=2мм м²	6	Паронит ПОН ГОСТ 481-80	4,0	24,0	
46	ОСТ 34-10.700-97	Переход К108х4-76х3,5	3	20 ТУ 14-3-190-2004	0,9	2,7	
47	ОСТ 34-10.700-97	Переход К76х3,5-57х3	3	20 ТУ 14-3-190-2004	0,4	1,2	
48	ГОСТ 12820-80	Фланец 1-100-2,5	3	20 ГОСТ 1050-88	2,14	6,42	
49	ГОСТ 8969-75	Сгон 25	6	20 ГОСТ 1050-88	0,176	1,056	
50	НГ26526-065А3-27	Клапан запорный DN65 Py2,5 МПа	3	Сборный	40	120	3QC22S14 3QC32S14 4QC12S14
51	ОСТ 34-10.699-97	Отвод С 90° 76х3,5	9	20 ТУ 14-3-190-2004	1,0	9,0	
52	ТУ 14-3-190-2004	Труба 57х3 l=150мм	3	20 ГОСТ 1050-88	0,6	1,8	
53	ТУ 14-3-190-2004	Труба 57х3 l=104мм	3	20 ГОСТ 1050-88	0,42	1,26	
54	ОСТ 34 10.700-97	Переход К 57х3-45х2,5	3	20 ТУ 14-3-190-2004	0,2	0,6	
55	ОСТ 34 10.700-97	Переход К 45х2,5-32х2	3	20 ТУ 14-3-190-2004	0,1	0,3	
56	КШЦП 050.040.02	Кран шаровой запорный DN50 Py4,0 МПа	3	Сборный	2,6	7,8	3QC25S07 3QC35S07 4QC15S07
57	КЗ 44095-50-01	Затвор обратный DN50 Py1,6 МПа	3	Сборный	5,1	15,3	3QC25S06 3QC35S06 4QC15S06
58	ТУ 14-3-190-2004	Труба 57х3, l=1236мм	3	20 ГОСТ 1050-88	4,94	14,82	
59	ТУ 14-3-190-2004	Труба 57х3, l=800мм	3	20 ГОСТ 1050-88	3,2	9,6	
60	ТУ 14-3-190-2004	Труба 32х2, l=250мм	3	20 ГОСТ 1050-88	0,37	1,11	
61	ТУ 14-3-190-2004	Труба 89х3,5, l=2200мм	1	20 ГОСТ 1050-88	16,24	16,24	
62	ТУ 14-3-190-2004	Труба 76х3 l=170мм	6	20 ГОСТ 1050-88	0,92	5,52	
	ГОСТ 9467-75	Наплавленный металл		УОНИИ 13/45		9,9	
	ГОСТ 2246-70	Наплавленный металл		СВ-08Г2С		0,6	

Итого: 982,0 кг

Шифр	09062-26-12-ТМ
Объект	Ростовская АЭС. Блок N 3.
	РДЭС. Ячейки № 2; 3. Промсклад дизтоплива
Наименование	Установочный чертеж промежуточного резервуара дизельного топлива V=100м³
Стадия	Р
Лист	3
Листов	
Организация	ЗАО "Сельэнергопроект" Москва 2012
Изм. 4	Кол.уч. – / Лист Зам. / N док. 058-12
Утвердил	Анисимов
Н. контроль	Ермина
Проверил	Кармазина
Разработал	Мазкова

Подпись ответственного

File-09062-26-12-ТМ-03_u4

Согласовано		
ОВС	Степочкина	
ОА	Дронова	
ОВ	Стефанюк	

Инв.N подл.	Подпись и дата	Взам.инв.N
0109062.051		