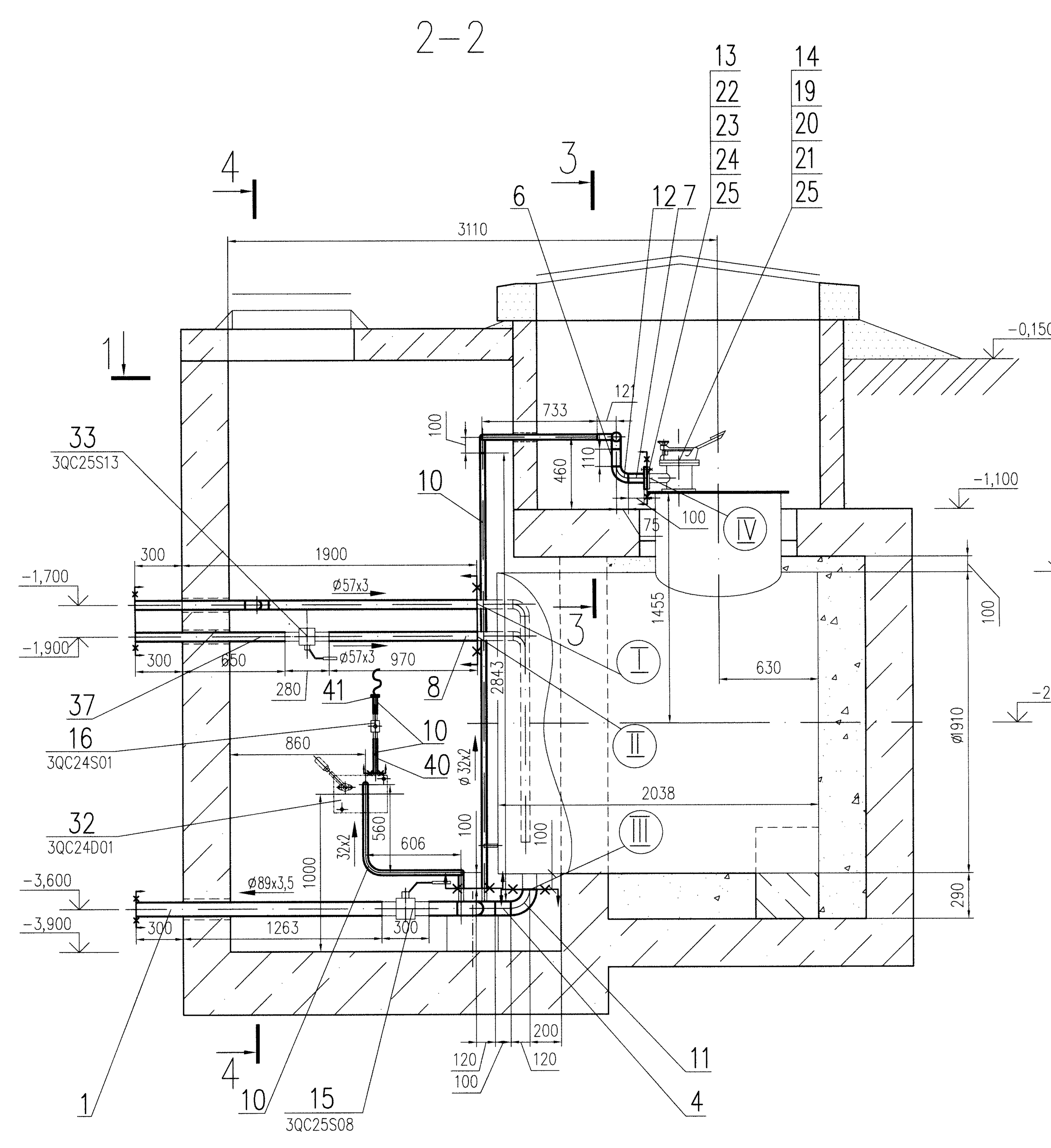

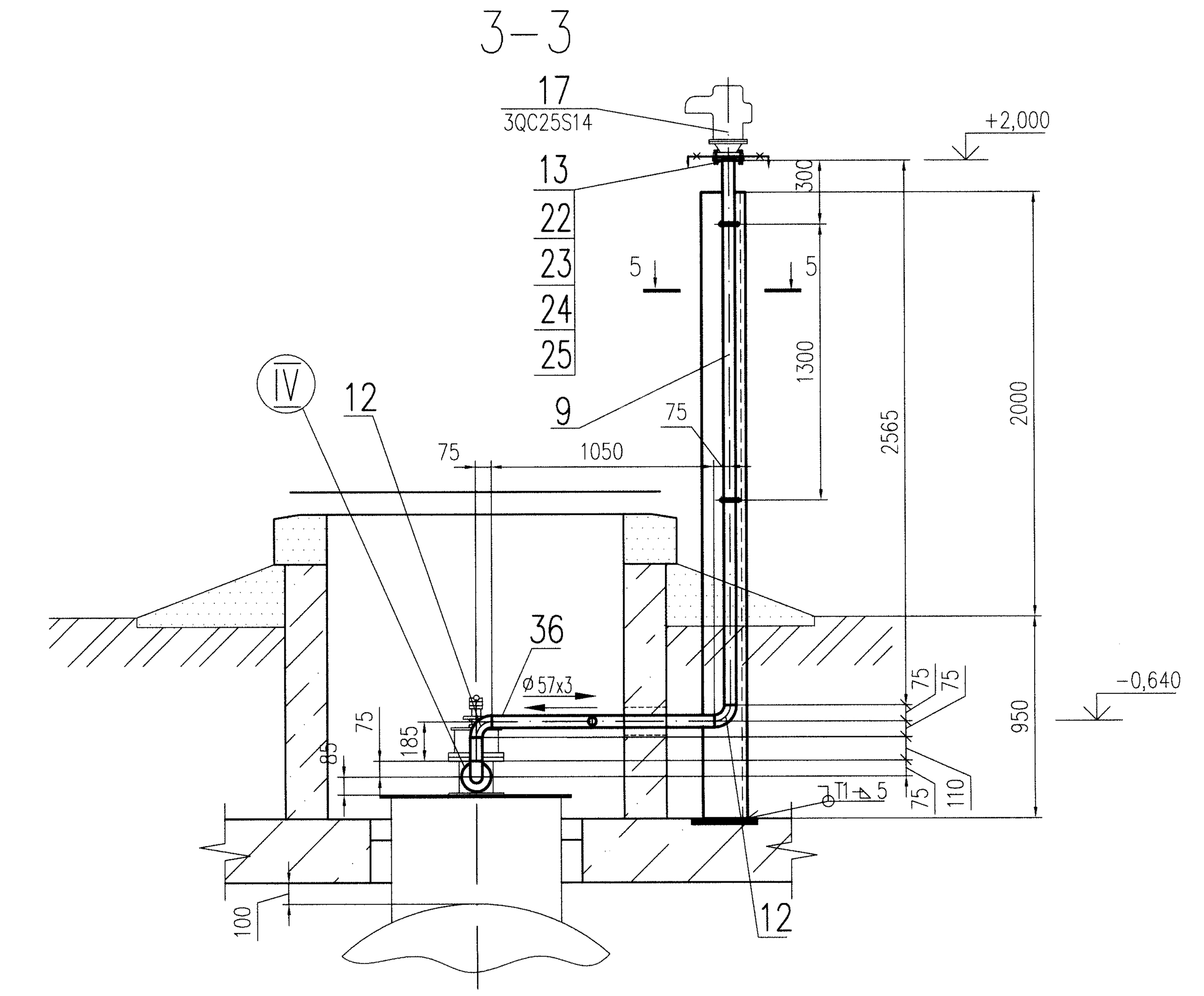

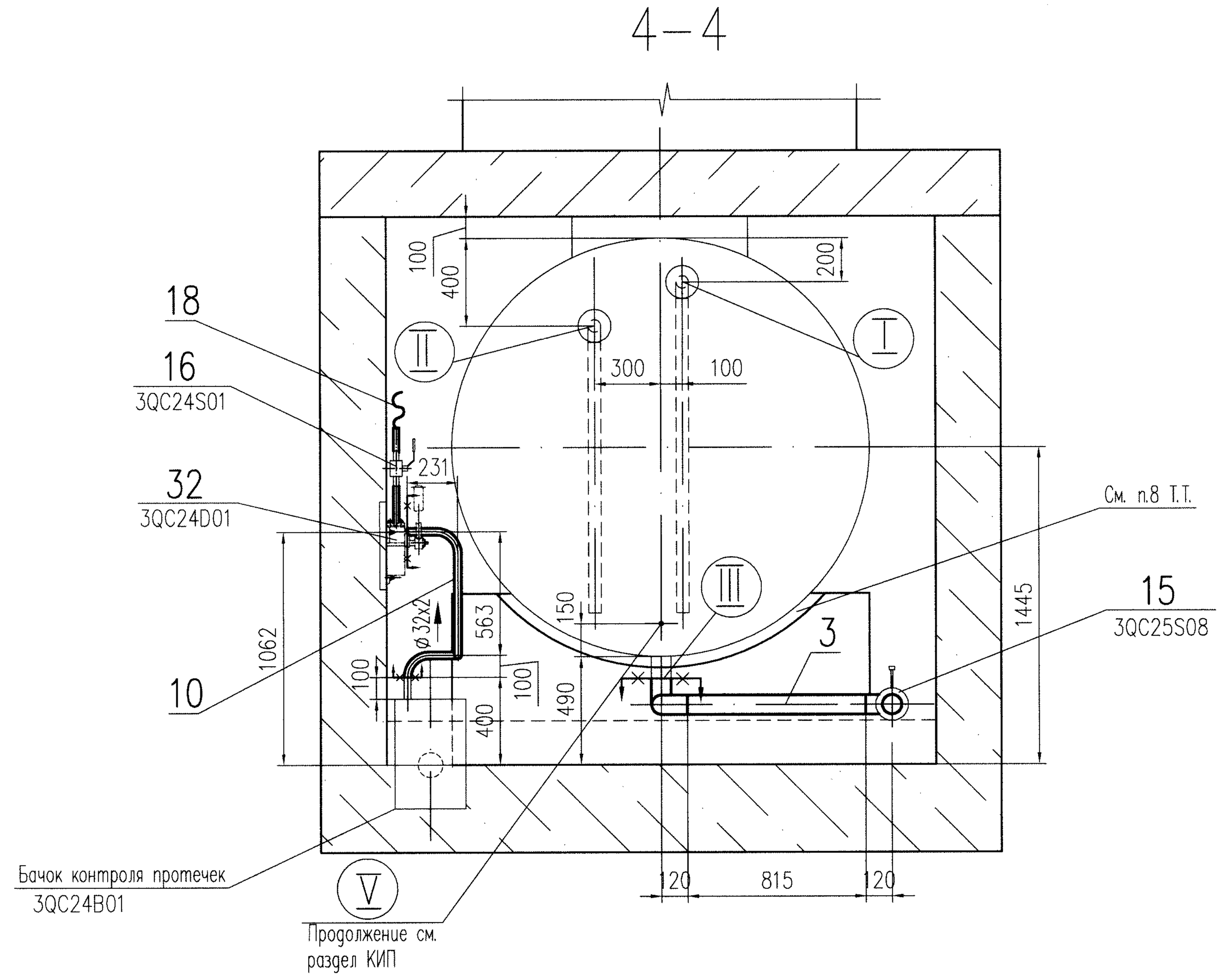

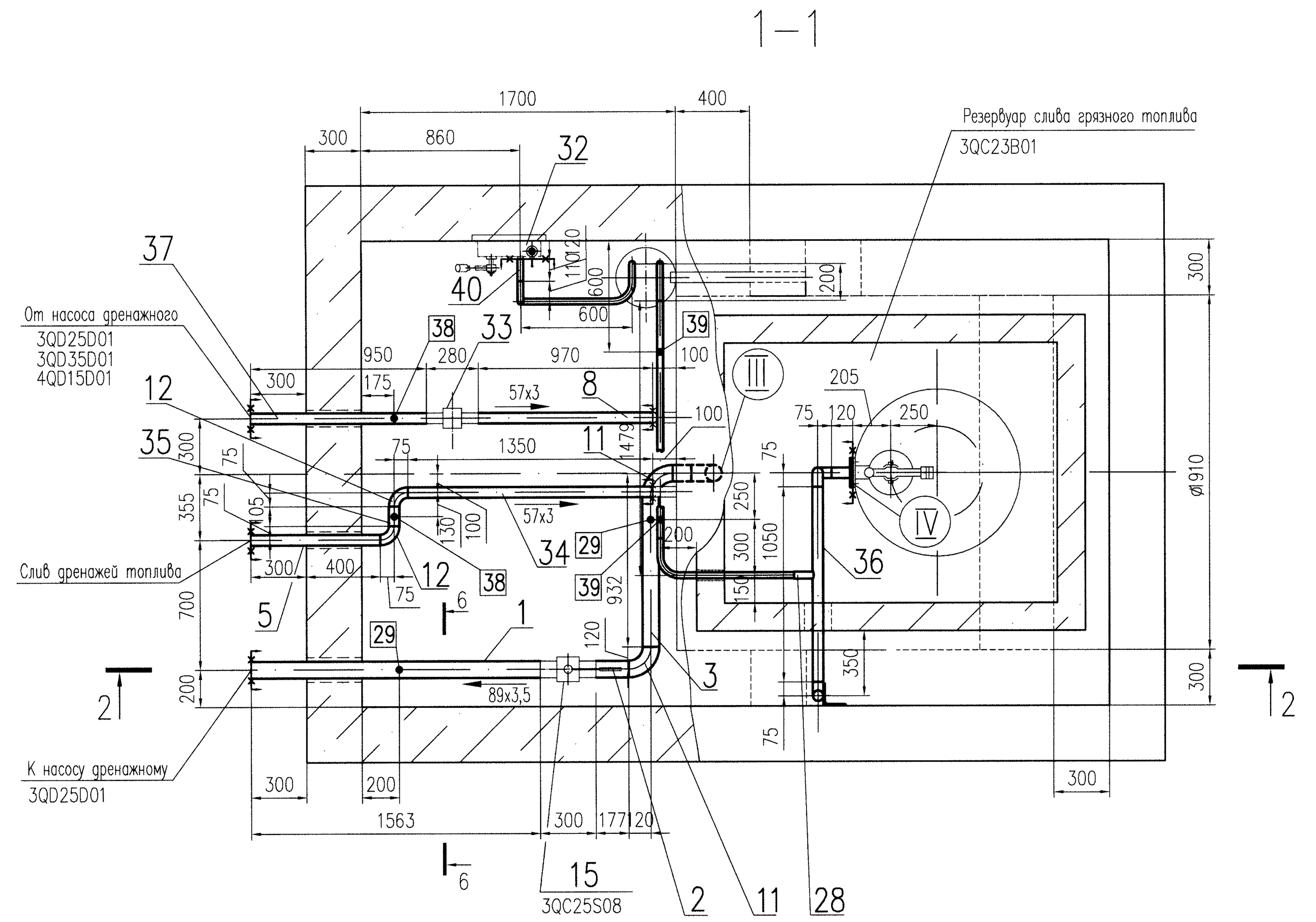

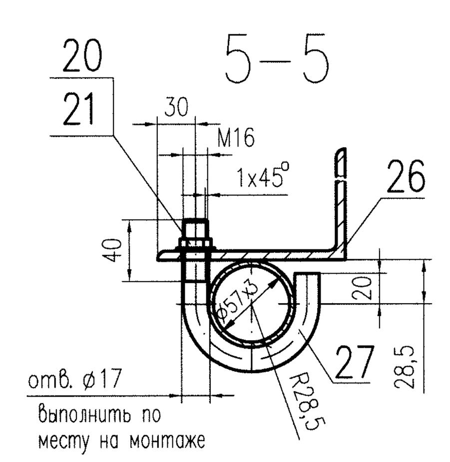

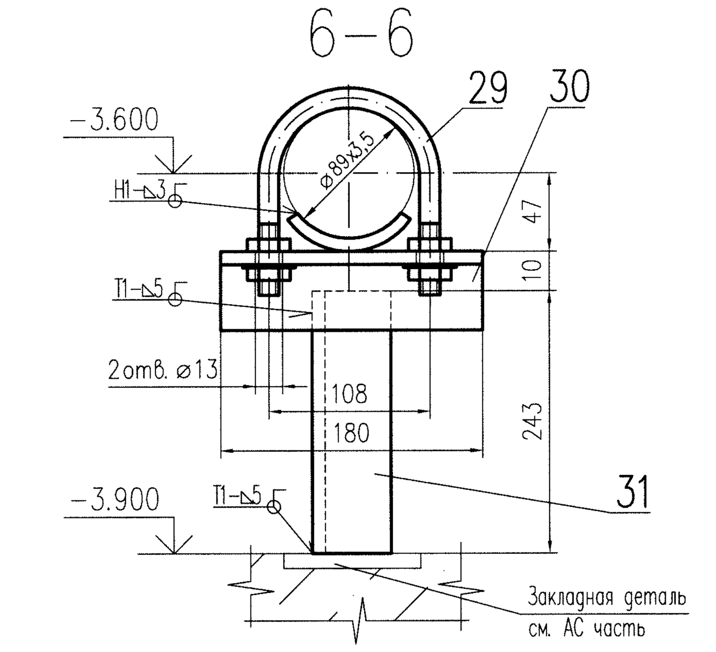

1. Спецификация составлена на 1 комплект.
   Изготовить 1 комплект.
2. Масса пустого бака – 1670 кг, заполненного – 5970 кг.
3. Резервуар относится к классу безопасности 4 по НП–001–97 (ОПБ–88/97). Категория сейсмостойкости III по НП–031–01.
4. Срок службы 30 лет.
5. Сварку производить по ГОСТ 5264 электродом Э–42А ГОСТ 9467.
6. Общие требования по сварке, методам и объемам контроля трубопроводов смотри чертеж 09062–26–12–ТМ л.1. Категория трубопроводов по ПБ–03–585–03 IIIБб.
7. После окончания монтажа и гидроиспытаний наружную поверхность трубопроводов очистить от ржавчины и окалины, обезжирить, покрыть грунтом ГФ–021, окрасить пентафталевой эмалью ПФ–133 за 2 раза, цветом в соответствии с ГОСТ 14202.
8. Между стенкой резервуара и седлом фундамента выполнить подливку толщиной 50 мм из бетона марки 200 на мелком заполнителе.
9. Камеру резервуара после его установки засыпать керамзитовым гравием.
10. Заделку проходок см. п.18, перечня общих требований к трубам II–VII комплекта 09062–26–12–ТМ лист 1.

Таблица патрубков

Поз.	Наименование	Dy
I	Слив дренажей топлива	50
II	Откачка бака сбора протечек масла	50
III	Откачка бака грязного топлива	80
IV	Труба дыхательная	50
V	Штуцер КИП	10

Спецификация

Поз.	Обозначение	Наименование	Кол.	Материал	Масса ед., кг	Масса общ., кг	Примечание
1	ТУ 14–3–190–2004	Труба 89х3,5, L=1563 мм	1	20 ГОСТ 1050–88	11,53	11,53	
2	ТУ 14–3–190–2004	Труба 89х3,5, L=177 мм	1	20 ГОСТ 1050–88	1,3	1,3	
3	ТУ 14–3–190–2004	Труба 89х3,5, L=815 мм	1	20 ГОСТ 1050–88	6,01	6,01	
4	ТУ 14–3–190–2004	Труба 89х3,5, L=100 мм	1	20 ГОСТ 1050–88	0,74	0,74	
5	ТУ 14–3–190–2004	Труба 57х3, L=700 мм	1	20 ГОСТ 1050–88	2,8	2,8	
6	ТУ 14–3–190–2004	Труба 57х3, L=110 мм	1	20 ГОСТ 1050–88	0,44	0,44	
7	ТУ 14–3–190–2004	Труба 57х3, L=120 мм	1	20 ГОСТ 1050–88	0,48	0,48	
8	ТУ 14–3–190–2004	Труба 57х3, L=970 мм	1	20 ГОСТ 1050–88	3,88	3,88	
9	ТУ 14–3–190–2004	Труба 57х3, L=2565 мм	1	20 ГОСТ 1050–88	10,26	10,26	
10	ТУ 14–3–190–2004	Труба 32х2 п.м.	8	20 ГОСТ 1050–88	1,48	11,84	
11	ОСТ 34 10.699–97	Отвод 90° 89х3,5	3	20 ТУ14–3–190–2004	1,4	4,2	
12	ОСТ 34 10.699–97	Отвод 90° 57х3	5	20 ТУ14–3–190–2004	0,5	2,5	
13	ГОСТ 12820–80	Фланец 1–50–2,5	2	20 ГОСТ 1050–88	1,04	2,08	
14	ТУ 26–02–1033–86	Люк замерный ЛЗ–150	1	Сборный	5,2	5,2	
15	КШЦП 080.025.02	Кран шаровой запорный DN80 Py2,5 МПа	1	Сборный	5,3	5,3	3QC25S08
16	КШЦП 025/025.040.02	Кран шаровой запорный DN25 Py4,0 МПа	1	Сборный	1,1	1,1	3QC24S01
17	СМДК–50АА	Клапан дыхательный DN50 Py0,1 МПа	1	Сборный	5,5	5,5	3QC25S14
18	ГОСТ 5398–76	Рукав резиновый напорный Б–2–32–5, Ду 25 п.м.	10	Сборный	1,7	17,0	
19	ГОСТ 7798–79	Болт М16х55	8	Ст35 ГОСТ 1050–88	0,14	1,12	
20	ГОСТ 5915–70	Гайка М16	10	Ст25 ГОСТ 1050–88	0,033	0,33	
21	ГОСТ 11371–78	Шайба 16	10	В Ст3кп2 ГОСТ 18123–82	0,011	0,11	
22	ГОСТ 7798–79	Болт М12х50	8	Ст35 ГОСТ 1050–88	0,062	0,496	
23	ГОСТ 5915–70	Гайка М12	8	Ст25 ГОСТ 1050–88	0,015	0,12	
24	ГОСТ 11371–78	Шайба 12	8	В Ст3кп2 ГОСТ 18123–82	0,006	0,048	
25	Б.ч.	Прокладка b=2мм м²	0,5	Паронит ПОН ГОСТ 481–80	4	2	
26	ГОСТ 8509–93	Уголок 75х75х5 L=2950 мм	1	Ст3сп5 ГОСТ 535–2005	17,1	17,1	
27	По наст. чертежу	Хомут. Круг, L=195 мм	2	Круг В–16 ГОСТ 2590–88 / Ст3сп5 ГОСТ 535–2005	0,31	0,62	
28	05 ОСТ 34–42–671–84	Штуцер 25	1	Круг В–38 ГОСТ 2590–88 / 20 ГОСТ 1050–88	0,45	0,45	
29	09 ОСТ 34–10–620–93	Опора 89У	2	Сборный	0,35	0,7	
30	ГОСТ 8509	Уголок 75х75х5 L=180 мм	2	Ст3сп5 ГОСТ 535–2005	1,05	2,1	
31	ГОСТ 8509	Уголок 75х75х5 L=243 мм	2	Ст3сп5 ГОСТ 535–2005	1,41	2,82	
32	Р 0,8–30	Насос ручной	1	Сборный	14,0	14,0	3QC24D01
33	КШЦП 050.040.02	Кран шаровой запорный DN50 Py4,0 МПа	1	Сборный	2,6	2,6	3QC25S13
34	ТУ 14–3–190–2004	Труба 57х3, L=1350 мм	1	20 ГОСТ 1050–88	5,4	5,4	
35	ТУ 14–3–190–2004	Труба 57х3, L=105 мм	1	20 ГОСТ 1050–88	0,42	0,42	
36	ТУ 14–3–190–2004	Труба 57х3, L=1050 мм	1	20 ГОСТ 1050–88	4,2	4,2	
37	ТУ 14–3–190–2004	Труба 57х3, L=950 мм	1	20 ГОСТ 1050–88	3,8	3,8	
38	01 ОСТ 34–10–620–93	Опора 57У	2	Сборный	0,2	0,4	
39	Л8–510.000–10	Опора 32	2	Сборный	0,15	0,30	
40	ГОСТ 8969–75	Сгон 25	2	20 ГОСТ 1050–88	0,176	0,352	
41	09062–26–12–ТМ лист 16	Хомут	1	Сборный	1,05	1,05	
	ГОСТ 9467–75	Наплавленный металл	–	УОНИИ 13/45		0,33	
	ГОСТ 2246–70	Наплавленный металл	–	СВ–08Г2С		1,16	

Итого: 154,4 кг

Металл для крепления опор трубопроводов Ду<80мм

Обозначение	Наименование	Ед.	Кол.	Материал	Масса ед., кг	Масса общ., кг
ГОСТ 8509–93	Уголок 50х50х5	п.м.	1,5	Ст3сп5 ГОСТ 535–2005	5,66	5,66
ГОСТ 19903–74	ЛистБ–ПН–6	м²	0,1	Ст3сп5 ГОСТ 16523–97	4,71	4,71
ГОСТ 9467–75	Наплавленный металл			УОНИИ 13/45		0,16

Итого: 10,53 кг

Всего: 164,93 кг

09062–26–12–ТМ					
Ростовская АЭС. Блок N 3					
4	—	Зам.	058–12		
Изм.	Кол.уч.	Лист	N док.	Подп.	Дата
Утвердил	Анисимов				
Н. контр.	Ермина				
Проверил	Кармазина				
Разработал	Мягкова				

РДЭС. Ячейки №2; 3
Промсклад дизтоплива

Стадия	Лист	Листов
Р	11	

Установочный чертеж резервуара слива грязного топлива V=5м³

ЗАО "Сельэнергопроект"
Москва 2012

Подпись ответственного

File–09062–26–12–ТМ–11_и4

Согласовано

Инв.N подл.	Подпись и дата	Взам. инв. N
0109062.051	9.04.12	