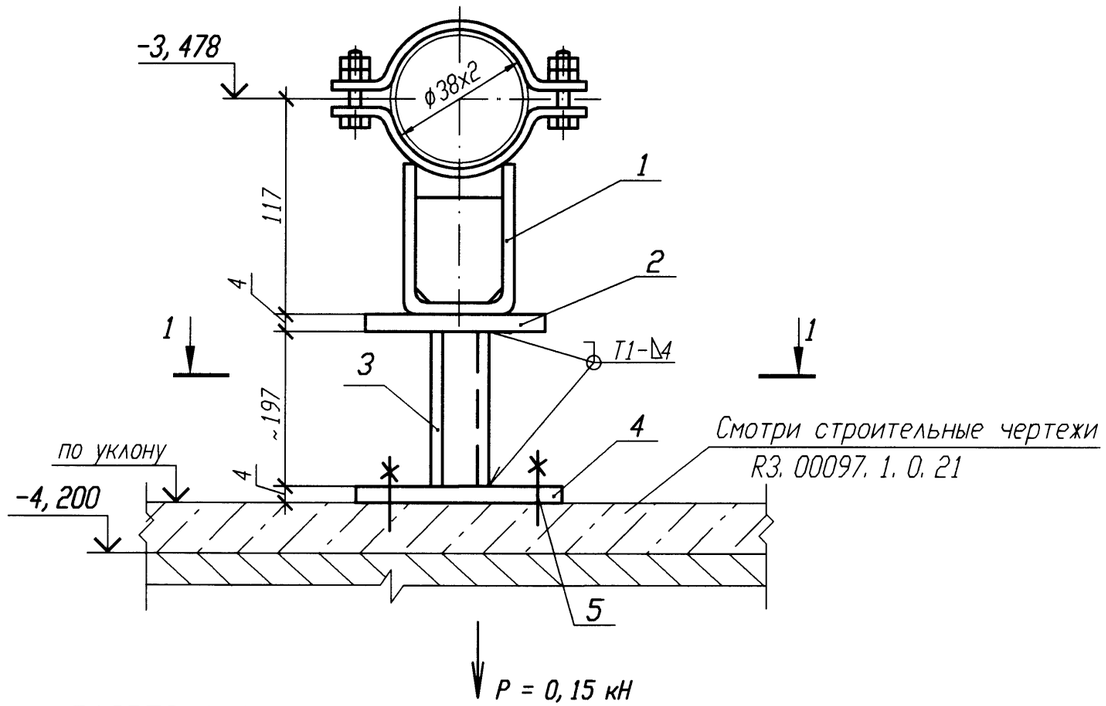

РАЗРЕЗ 1-1

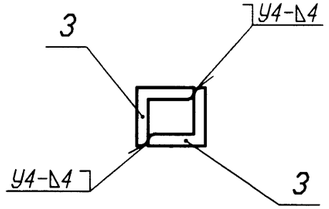

ДЕТАЛЬ ПОЗ. 4

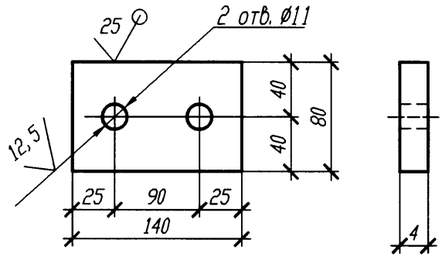

Спецификация деталей

Поз.	Обозначение	Наименование	Кол.	Материал	Масса, кг ед.	Масса, кг общ.	Примечание
1	Л8-511. 000-06	Опора 38У	1	Сборный	1	1	
2	ГОСТ 19903-74	Лист Б-ПН 4х60х100	1	Вст 3 сп 5 ГОСТ 14637-89	0, 19	0, 19	
3	ГОСТ 8509-93	Уголок Б 50х50х5 l=250	2	Вст 3 сп 5 ГОСТ 535-2005	0, 94	1, 88	
4	ГОСТ 19903-74	Лист Б-ПН 4х140х80	1	Вст 3 сп 5 ГОСТ 14637-89	0, 35	0, 35	
5	ГОСТ 28778-90	БСР 10х100 У3	2	Сборный	0, 09	0, 18	
	ГОСТ 9467-75	Электроды		УОНИИ 13/45			
				Итого:		3,6	

АРХИВНЫЙ ЭКЗЕМПЛЯР

1 Привязку опоры смотри 3VF52Z37.
2 Сварку производить по ГОСТ 5264-80.
3 Отметка трубопровода подлежит уточнению в соответствии с уклоном трубопровода.
4 Максимальная нагрузка на опору дана с учетом сейсмического воздействия.
5 Деталь поз. 3 обрезать на монтаже с уточнением по месту.
6 Изготовить один комплект.

Изм.	Кол. уч.	Лист	N док.	Подп.	Дата
Инж. 1к.		Куланова			19.01
Пров. вед. инж.		Веренцова			20.01
Пров. нач. гр.		Жук			20.01
Н. контр		Краснояров			24.01

Инв. N подл. R3. 00138. 1. 0. 11
Лист 312

R3. VF10. 3012. 011. 02. 00. 065

Ростовская АЭС Блок 3

Реакторное отделение
Негерметичная часть
Трубопроводы технической воды группы "А"
Обвязка вентустановок

Стадия	Лист	Листов
Р		1

Опора скользящая
3VF52Y027

ОАО "НИАЭП"
2011

Инв. N подл. | Подп. и дата | Взам. инв. N
R3. 00138. 1. 0. 11 | 21.02.12

Формат А3